Instrukcja montażu

Drzwi SpeedRoller **Strong Outdoor**

PL

Instrukcja montażu

Drzwi SpeedRoller **Strong Outdoor**

Polski

Spis treści

1. Wstęp 2
2. Przygotowanie 4
3. Części 7
4. Montaż 10
5. Montaż okapu 40
Prawa autorskie 61

Szanowny kliencie!

Dziękuję za wybranie tego wysokiej jakości produktu. Mamy nadzieję, że są Państwo zadowoleni i że spełnia on Państwa oczekiwania.

Prawidłowe działanie i odpowiednie serwisowanie w dużym stopniu wpływają na wydajność i żywotność drzwi. Błędy obsługi i niewłaściwa konserwacja nieuchronnie prowadzą do nieprawidłowego działania produktu. Ponadto, zrównoważona i bezpieczna eksploatacja może być zagwarantowana tylko wtedy, gdy są one używane prawidłowo i przy starannej konserwacji.

Uwaga!

W zależności od zamówionych akcesoriów dostawa może zawierać dodatkowe instrukcje, np. dotyczące sterowania drzwiami. Proszę uważnie przeczytać te instrukcje. Proszę uważnie przeczytać komentarze i upewnić się, że przestrzegane są instrukcje i wskazówki dotyczące bezpieczeństwa zawarte w tych instrukcjach.

+++ OSTRZEŻENIE +++ OSTRZEŻENIE +++ OSTRZEŻENIE +++

WAŻNE!

- **Obszar zastosowania drzwi przemysłowych SpeedRoller Strong Outdoor został określony w normie EN 13241**
- **Podczas obsługi drzwi wykwalifikowany ekspert musi sprawdzić potencjalne zagrożenia i upewnić się, że drzwi są wyważone i działają prawidłowo oraz mogą być ręcznie obsługiwane, zgodnie z EN 12604 i EN 12453.**
- **Rocznie lub co 100.000 cykli - w zależności od tego, co nastąpi wcześniej - należy przeprowadzać konserwację. Gumowe opaski muszą być wymieniane zapobiegawczo.**
- **Coroczna konserwacja, która nie jest przeprowadzana przez wykwalifikowany serwis z użyciem oryginalnych części, spowoduje unieważnienie gwarancji. (Proszę zapytać dealera).**

++ WAŻNE +++ WAŻNE +++ WAŻNE +++ WAŻNE++

1.1 Ogólne instrukcje

- **Przed rozpoczęciem instalacji produktu dokładnie przeczytać instrukcję montażu! Proszę pamiętać o wszystkich uwagach i potraktować instrukcje bezpieczeństwa i ostrzeżenia bardzo poważnie!**
- Upewnić się, że przestrzegane są ogólnie obowiązujące przepisy prawa i inne obowiązkowe przepisy dotyczące zapobiegania wypadkom i ochrony środowiska, przepisy krajowe i zatwierdzone przepisy techniczne dotyczące bezpiecznego i prawidłowego wykonywania prac.
- Wykwalifikowany specjalista jest odpowiedzialny za sprawdzenie, czy dostarczone materiały mocujące są odpowiednie dla struktury budynku.
- Przestrzegać kolejności podanej na rysunkach montażowych!
- Zawsze używać odpowiednich narzędzi!
- Prace przy bramie przemysłowej wykonywać tylko wtedy, gdy drzwi są wyłączone z eksploatacji.
- Zwrócić szczególną uwagę na niebezpieczeństwa, które mogą powstać podczas napinania sprężyn: używać specjalnych narzędzi!
- Nieprzestrzeganie tych instrukcji może spowodować poważne obrażenia lub szkody materialne!
- Zastosowane elementy są wykonane z wysokiej jakości, trwałych materiałów. Niemniej jednak podczas montażu drzwi należy zachować ostrożność, aby uniknąć uszkodzeń.
- Wadliwe części wymieniać tylko na oryginalne części zamienne, w przeciwnym razie nie można zagwarantować bezpiecznego i prawidłowego działania drzwi. Ponadto gwarancja nie jest już dostępna!

1.2 Konstrukcja otwierania i montaż

Zamontować drzwi SpeedRoller na konstrukcji stalowej lub betonowej, która jest wystarczająco mocna, aby wytrzymać siłę wiatru. Odradza się montażu na murze, tynku itp. Zaleca się najpierw zbudowanie solidnej ramy stalowej.

Ostrzeżenie

- **Podczas montażu drzwi części mogą spaść, powodując obrażenia osób i uszkodzenie przedmiotów. Podczas rozpoczynania montażu ostrożnie przymocować prowadnice boczne i rolkę górną.**
- **Podczas pracy przy wysokim napięciu istnieje ryzyko porażenia prądem. Upewnić się, że instalacja elektryczna u klienta spełnia obowiązujące wymagania bezpieczeństwa.**
- **Wyłącz zasilanie przed rozpoczęciem jakichkolwiek prac montażowych i zabezpieczyć je przed nieuprawnionym włączeniem. Wyłączyć, jeśli jest obecna, dźwignię otwierania awaryjnego.**
- **Nigdy nie podłączać wysokiego napięcia do jednostki sterującej, ponieważ to doprowadzi do nieodwracalnego uszkodzenia elektroniki.**
- **Prace spawalnicze i szlifierskie wykonywać tylko wtedy, gdy jest to wyraźnie dozwolone w bieżącej lokalizacji. Może istnieć niebezpieczeństwo pożaru lub wybuchu! Zapewnić odpowiednią wentylację do spawania lub szlifowania, aby zapobiec wybuchowi pyłu i innych materiałów palnych.**

++ OSTRZEŻENIE +++ OSTRZEŻENIE +++ OSTRZEŻENIE ++

1.3 Tolerancje

Wszystkie części są produkowane zgodnie ze standardowymi tolerancjami z najwyższą starannością Standardowa tolerancja dla części stalowych wynosi ± 2 mm, a dla aluminium ± 1 mm. Maksymalna tolerancja dla zespołów jest sumą tolerancji dla różnych materiałów.

1.4 Test roboczy

- Po zakończeniu instalacji należy sprawdzić działanie drzwi za pomocą listy kontrolnej dostawy w instrukcji obsługi.
- Wypełnić listę kontrolną dostawy zgodnie z prawdą i podpisać ją.
- Przekazać tę instrukcję montażu wraz z instrukcją obsługi i inną dokumentacją klientowi.

1.5 Pierwsze użycie

Ostrzeżenie

Wadliwe drzwi mogą zranić ludzi lub uszkodzić mienie. Używać drzwi tylko wtedy, gdy są w nienagannym stanie.

+++ OSTRZEŻENIE +++ OSTRZEŻENIE +++ OSTRZEŻENIE +++

- Drzwi z elektrycznym napędem mogą być używane dopiero po wydaniu deklaracji zgodności.
- Te drzwi mogą być używane tylko w temperaturze otoczenia od 0 do +40 stopni Celsjusza.
- Odpowiednio poinstruować wszystkich użytkowników, jak obsługiwać drzwi. Nie zezwalać osobom trzecim (np. odwiedzającym) korzystać z drzwi.
- Te instrukcje montażu należy przekazać klientowi i przechowywać przez cały okres użytkowania!
- Nie modyfikować oprogramowania programowalnego systemu sterowania.
- Modyfikacja lub rozszerzenie produktu może być wykonane tylko przez dostawcę.
- Dostawca nie ponosi odpowiedzialności za szkody i/lub uszkodzenia ciała spowodowane działaniami sprzecznymi z niniejszą instrukcją.

Ostrzeżenie

Ruch drzwi może zranić ludzi lub uszkodzić mienie.

- **Upewnić się, że podczas działania drzwi żadne osoby lub przedmioty nie znajdują się w zasięgu skrzydła drzwi.**
- **Nigdy nie chwytać za prowadnicę, sprężynę naciągową, pas napinający lub koło pasowe podczas pracy drzwi.**
- **Nigdy nie umieszczać przedmiotów na drzwiach ani na rolce.**
- **Nigdy nie mocować żadnych części do drzwi, które mogłyby zwiększyć ich masę.**
- **Nigdy nie używać drzwi podnośnik do podnoszenia osób ani przedmiotów.**

+++ OSTRZEŻENIE +++ OSTRZEŻENIE +++ OSTRZEŻENIE +++

1.6 Demontaż

Drzwi powinny zostać zdemontowane przez wykwalifikowanego specjalistę zgodnie z rozdziałem 4 w odwrotnej kolejności.

Ostrzeżenie

Podczas demontażu części drzwi mogą spaść, powodując obrażenia u ludzi lub uszkodzenie przedmiotów. Na przykład podeprzeć górną rolkę wózkiem widłowym przed jej demontażem.

+++ OSTRZEŻENIE +++ OSTRZEŻENIE +++ OSTRZEŻENIE +++

2. Przygotowanie

2.1 Symbole

Uwaga!

Pomiar

Poziomowanie

Pomiar

Wiercenie

Dokręcanie

Działanie ręczne

Skracanie

Wózek widłowy

Smarowanie

Cięcie

Czytanie

Zacisk G

Kask ochronny

Opaska zaciskowa

①②③ itp. Kolejność montażu

2.2 Uwagi wstępne

- Nie przesuwać górnej rolki po ziemi
- Podczas montażu górną rolkę umieścić na czystej powierzchni.
- Nie stawać na materiał (panel drzwi)!
- Poniższe instrukcje dotyczą standardowych drzwi Strong Outdoor

2.3 Poniższe instrukcje dotyczą standardowych drzwi SpeedRoller Strong Outdoor:

- **Górna rolka: rolka drzwi z nawinętym panelem drzwiowym (materiał) i dolną belką.**
- **Dwie kolumny podtrzymujące górną rolkę i prowadzące panel drzwi.**
- **Skrzynka sterująca i napęd wsuwanych drzwi.**
- **Rura z kurtyną świetlną i pudełko z luźnymi częściami.**

Podczas montażu kilku drzwi należy starannie posortować wszystkie elementy!

Natychmiast zgłaszać wszelkie uszkodzenia transportowe swojemu dealerowi!

++ UWAGA! +++ UWAGA! +++ UWAGA! +++ UWAGA! +++ UWAGA! +++ UWAGA! +++ UWAGA!+++ UWAGA! ++

2.4

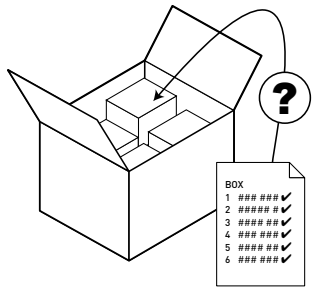

Upewnić się, czy dostarczono prawidłowe części. Podczas montażu kilku drzwi należy wszystko starannie sortować .

2.5

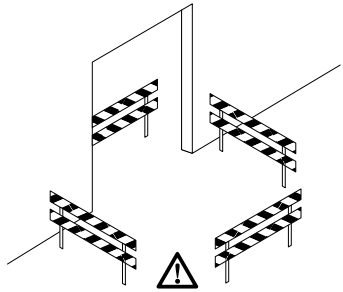

Upewnić się, że obszar roboczy jest odpowiednio odgrodzony.

2.6

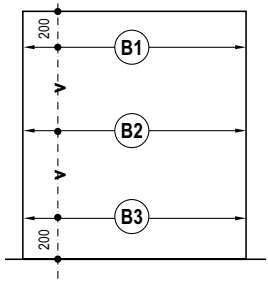

B1 = B2 = B3?

Sprawdzić szerokość otworu.

2.7

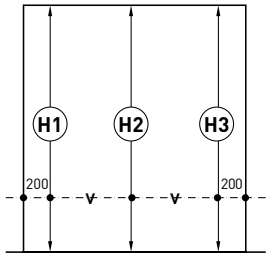

H1 = H2 = H3?

Sprawdzić wysokość otworu.

2.8

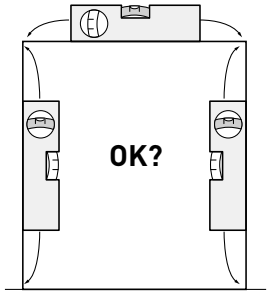

Upewnić się, że nadproże i ramy są proste i równe.

2.9

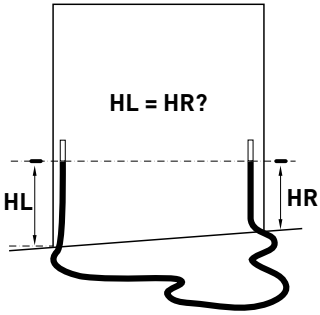

Upewnić się, że podłoga w obszarze drzwi jest gładka i pozioma.

2.10 Ⓜ Wymagany zestaw do montażu na ścianie (w zestawie)

- Każde drzwi są dostarczane z odpowiednim, dopasowanym zestawem montażowym.
- Montując więcej drzwi, należy użyć właściwego zestawu montażowego.
- Dołączony zestaw montażowy jest zawsze najbardziej aktualną wersją.
- Upewnić się, że dostarczony zestaw montażowy jest odpowiedni do warunków konstrukcyjnych

+ WAŻNE +++ WAŻNE +++ WAŻNE +++ WAŻNE +++ WAŻNE +++ WAŻNE ++ + WAŻNE +++ WAŻNE +++ WAŻNE +

Zestaw montażowy SpeedRoller Strong Outdoor

Montaż SpeedRoller Strong Outdoor do stalowej tylnej ściany *			
Ilość	**Opis**	**Materiał**	**Wymiary**
15	Ø 4,8x22 Śruba wiertło	Stal	Ø 4,8x22
32	M10x25 Taptite kołnierz sześciokątny	Stal	M10x25

Montaż SpeedRoller Strong Outdoor do betonowej/drewnianej tylnej ściany			
Ilość	**Opis**	**Materiał**	**Wymiary**
15	Wtyczka S6 Fischer		Ø 6x30
15	Ø 4,8x25 Śruba płytowa Łeb kulisty	Stal	Ø 4,8x25
32	Wtyczka S12 Fischer		Ø 12x60
32	M10 Pierścień	Stal	M10
32	Ø 10x80 Śruba dwustronna	Stal	Ø 10x80

Zestaw montażowy Osłona

Montaż Osłona do ściany Iso *			
Ilość	**Opis**	**Materiał**	**Wymiary**
20	Śruba płyty samogwintującej Hexagon 6,3x16	Stal	6,3x16
24 ~ 36	Nakrętka kołnierzowa M6 DIN6923	Stal	met kartels
24 ~ 36	Pierścień M6 DIN9021	Stal	M6
14 ~ 20	Drut M6 DIN975	Stal	L = ISO + 20

Montaż Osłona do betonowej/drewnianej tylnej ściany			
Ilość	**Opis**	**Materiał**	**Wymiary**
20	Wtyczka S6 Fischer	-	6x30
20	Pierścień M5 DIN9021	Stal	M5
20	Śruba talerzowa 4,8x38 DIN7981 C-H	Stal	4,8x38

Montaż Osłona do stalowej tylnej ściany *			
Ilość	**Opis**	**Materiał**	**Wymiary**
20	Taptite M6x20 DIN7500D	Stal	M6x20

* Podlega wymianie. Dostarczony zestaw montażowy jest zawsze najnowszą wersją.

3.1 Przegląd

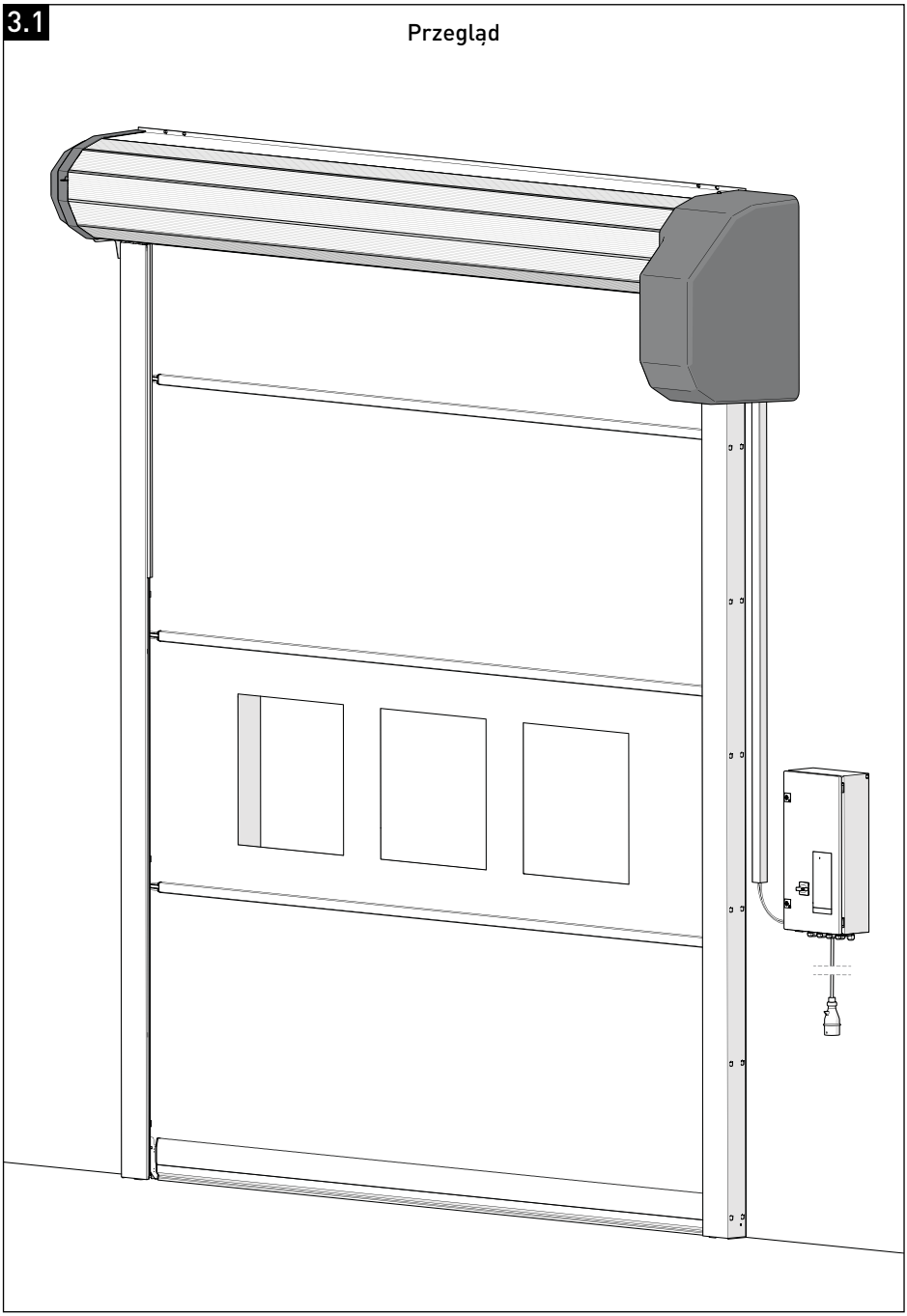

3.2

Eksplodowany widok

SpeedRoller Strong Outdoor - bez okapu

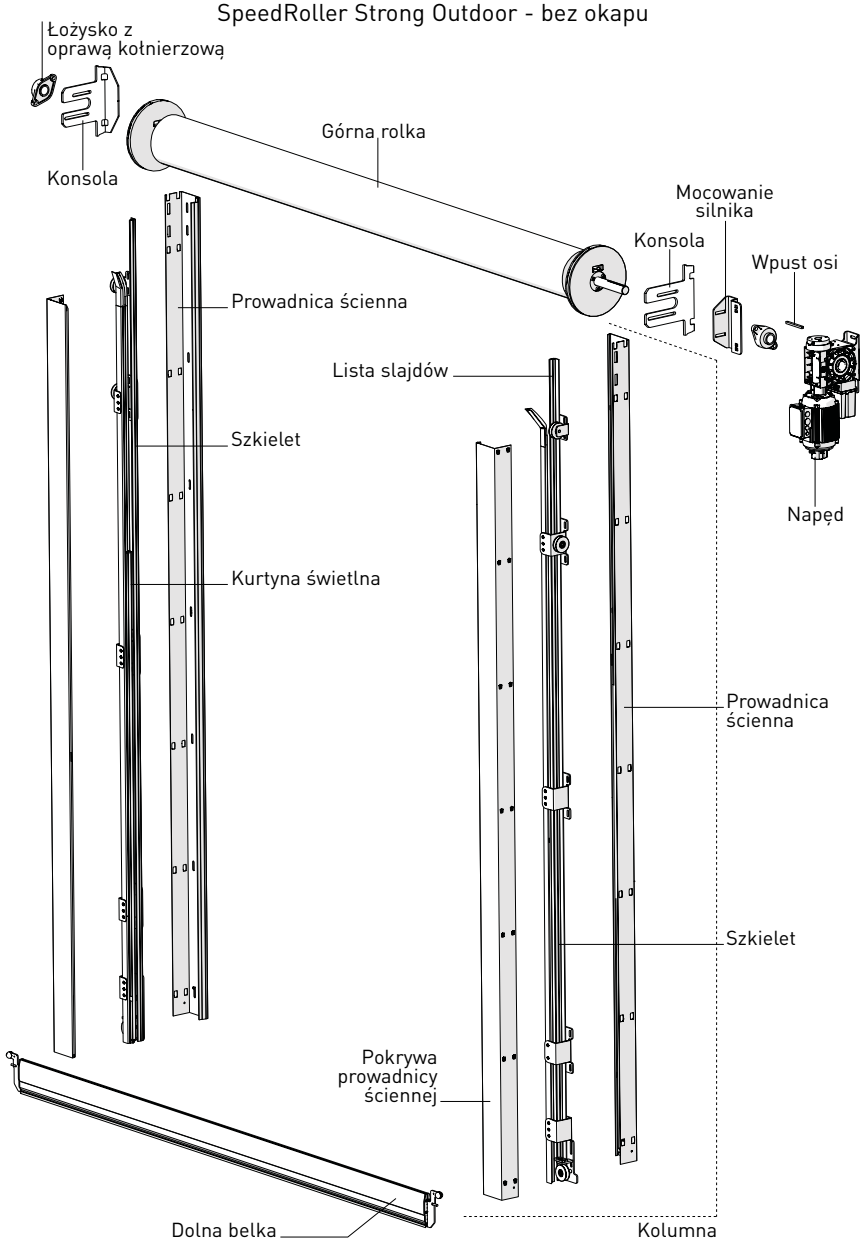

3.3a

Eksplodowany widok

Okapu plastikowa

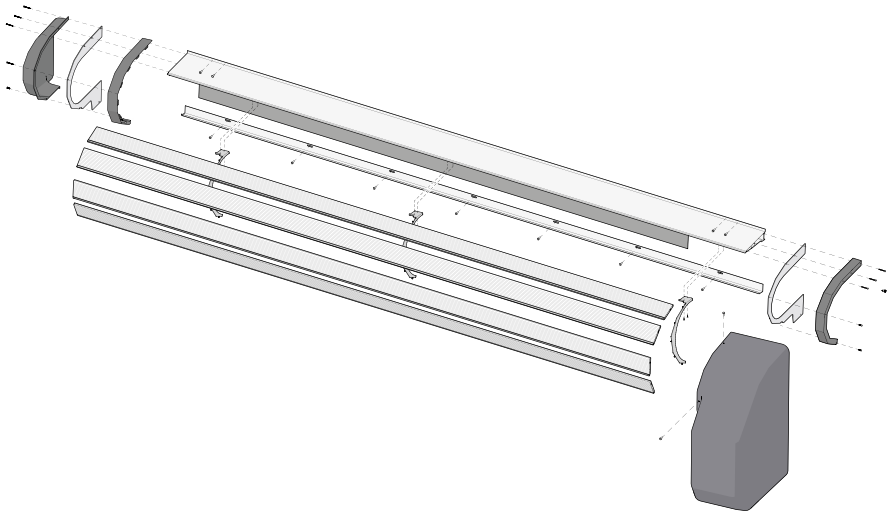

3.3b

Eksplodowany widok

Okapu metalowa

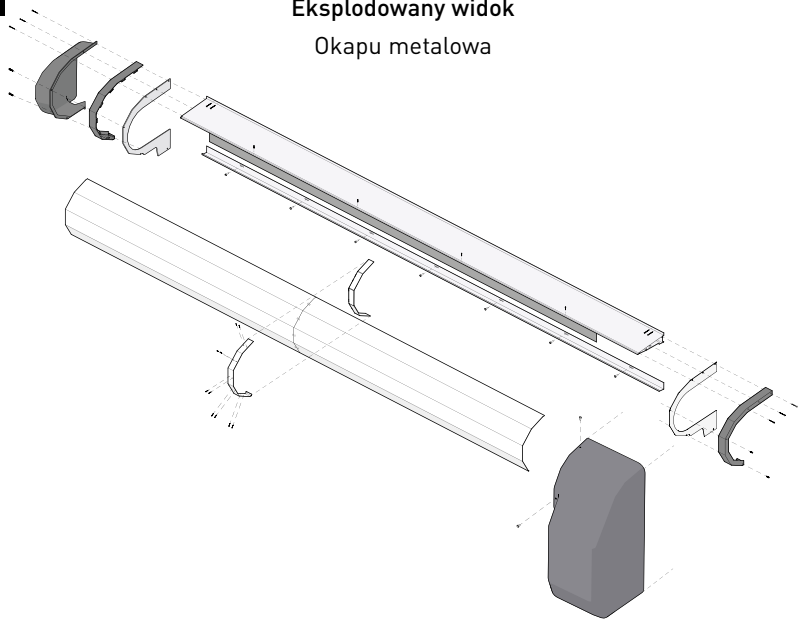

4. Montaż

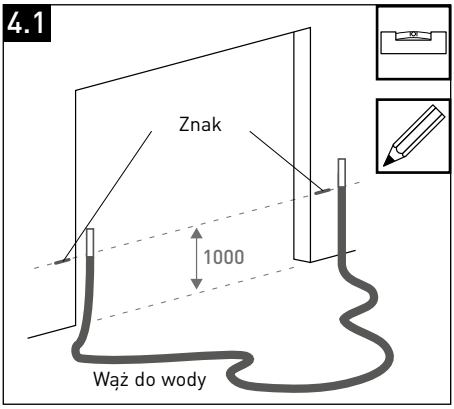

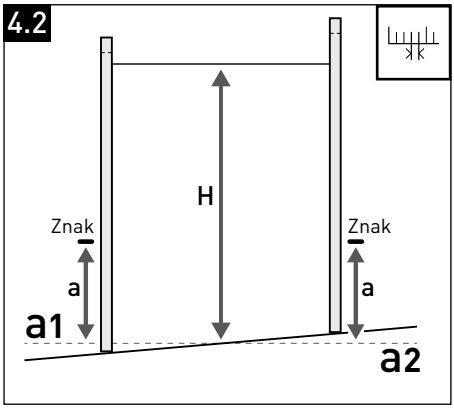

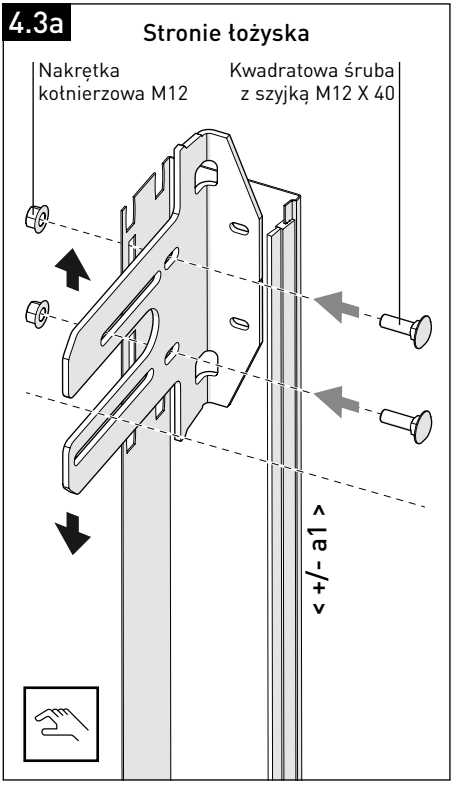

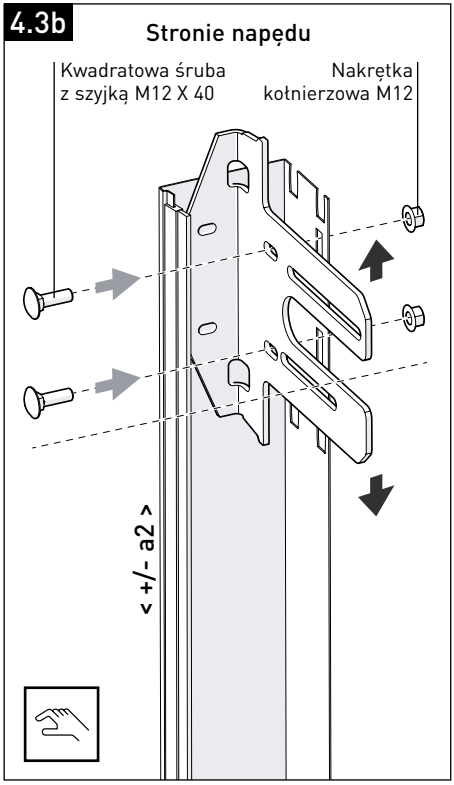

Zamontować wsporniki ręcznie, szczelnie do kolumn.

- **Strona łożyska > stała >** ze śrubą zabezpieczającą M12x40 i nakrętką kołnierzową M12
- **Strona napędu > ręczna >** ze śrubą zabezpieczającą M12x40, podkładką gumową i nakrętką kołnierzową M12. **Weź pod uwagę różnicę wysokości a1 i a2!**

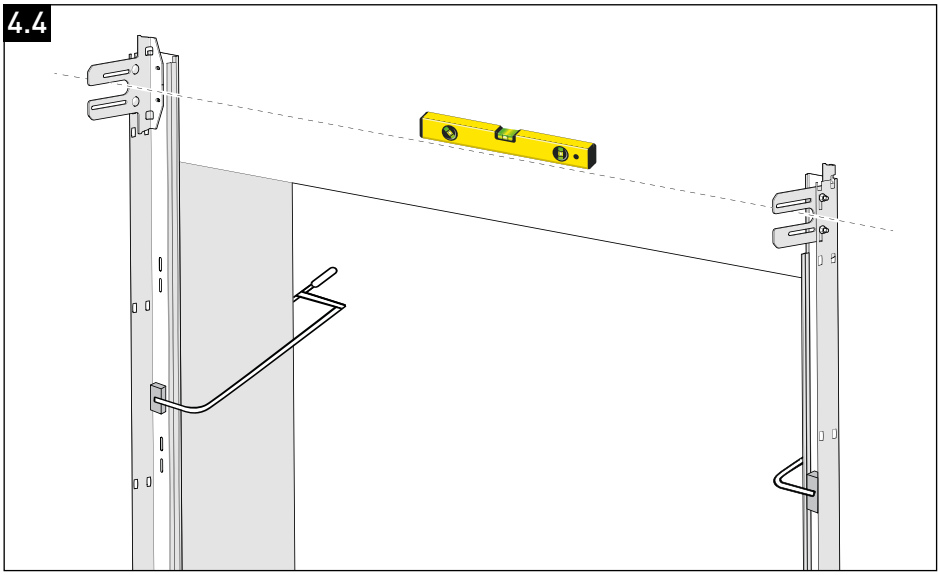

Umieścić kolumny w pozycji pionowej i zacisnąć je za pomocą zacisków samoprzylepnych.

Upewnij się, że konsole są ze sobą równoległe.

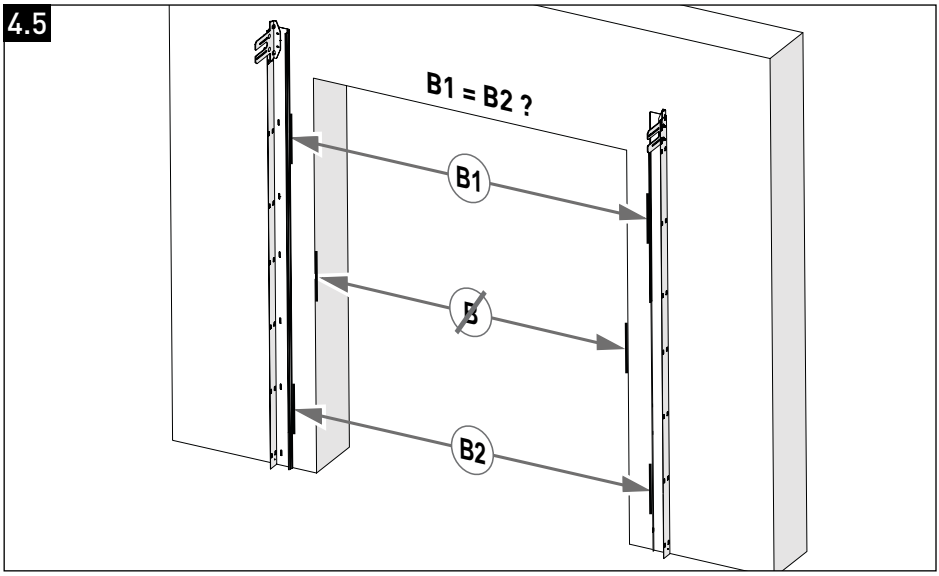

Pomiar wewnętrzny B = wyraźna szerokość w formularzu zamówienia. **Uwaga:** może się to różnić od rzeczywistej szerokości budynku! Sprawdzić wewnętrzny pomiar (**B1** i **B2**) między prowadnicami ściennymi. Na każdej wysokości musi być taki sam.

4.6a Stronie łożyska

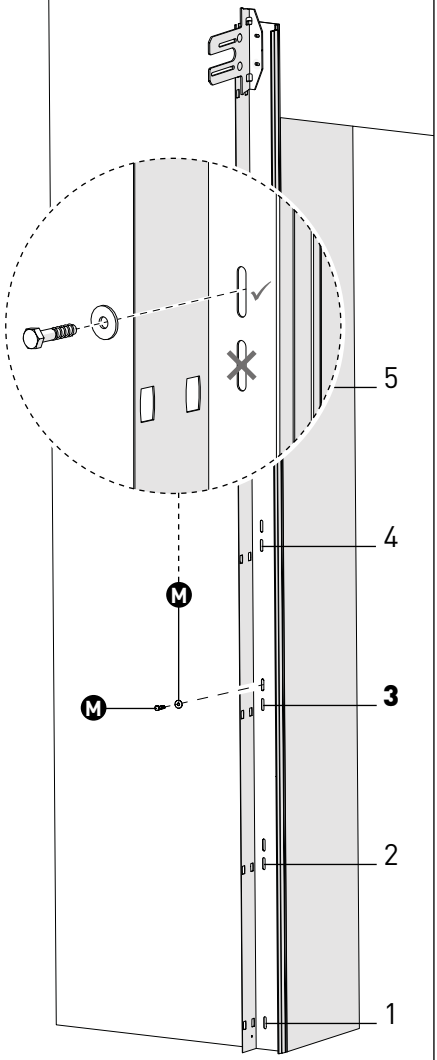

Używaj tylko **3** pary otworów od dołu!

4.6b Stronie napędu

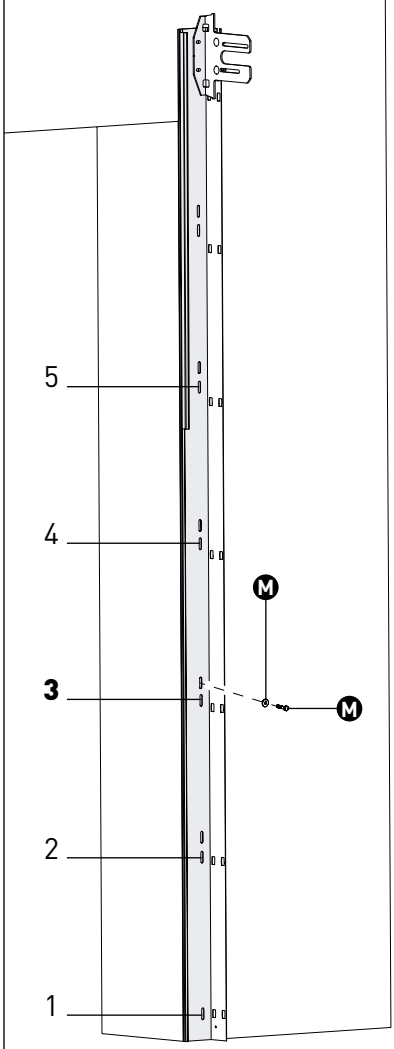

Używaj tylko **3** pary otworów od dołu!

* Patrz rozdział 2.10, strona 6, aby uzyskać wymagany zestaw montażowy.

Boki kolumn przymocować do ściany za pomocą 1 śrub i podkładek.

Uwaga: Używaj tylko **3** pary otworów od dołu!

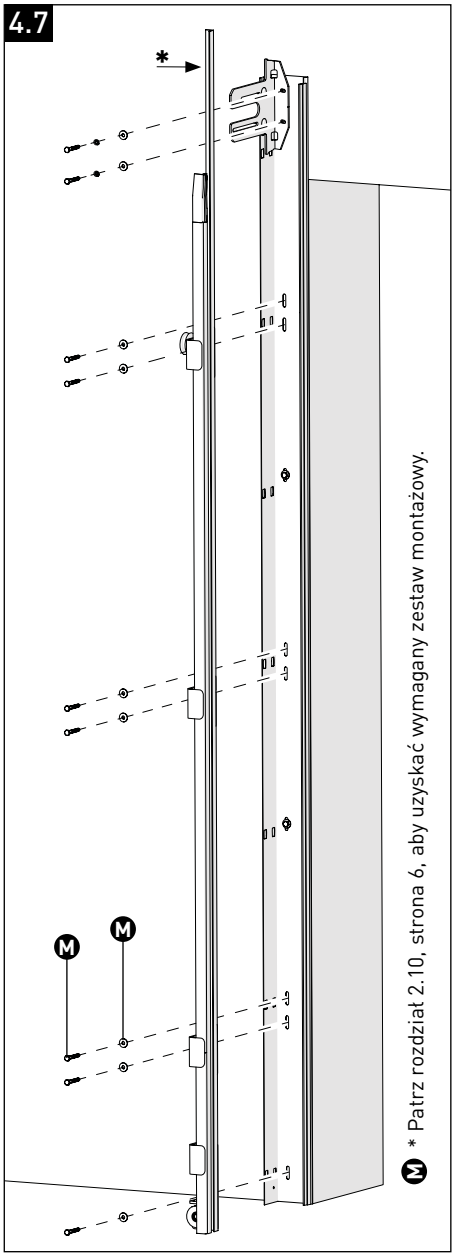

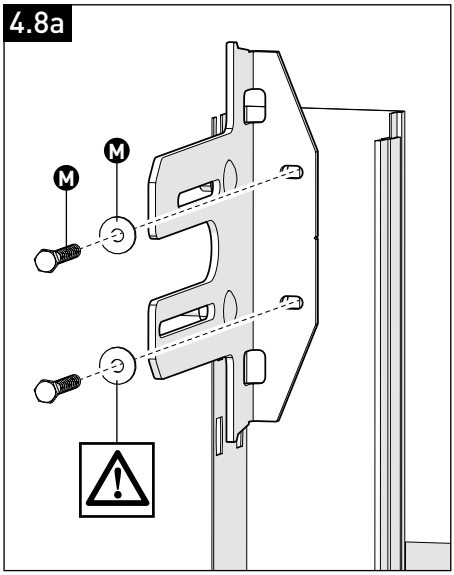

Otwory szczelinowe w szkielecie odpowiadają otworom w kolumnach, patrz szczegół 4.8a i 4.8b.

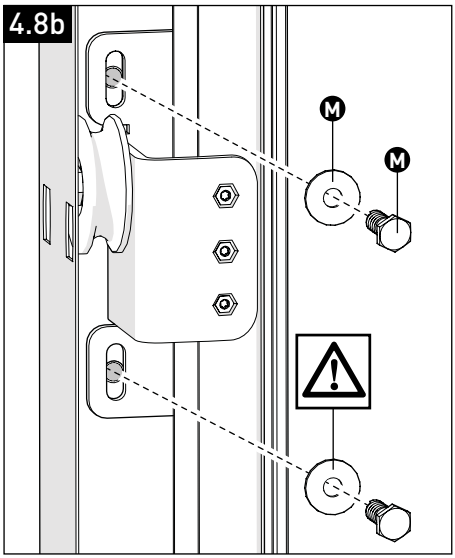

Zamontuj stronę ścienną słupów za pomocą szkieletu szczelnie przylegającego do ściany. *Pozwól, aby rama ślizgowa wystawała tak długo, jak to tylko możliwe, tak jak pozwala na to dostępna przestrzeń. Jeśli nie ma żadnych przeszkód, można zostawić ramę ślizgową długą.

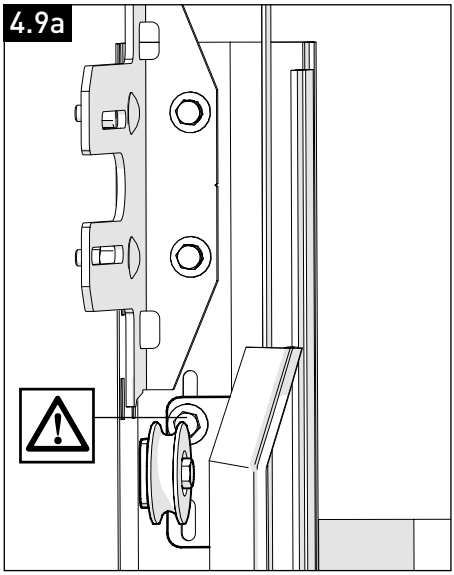

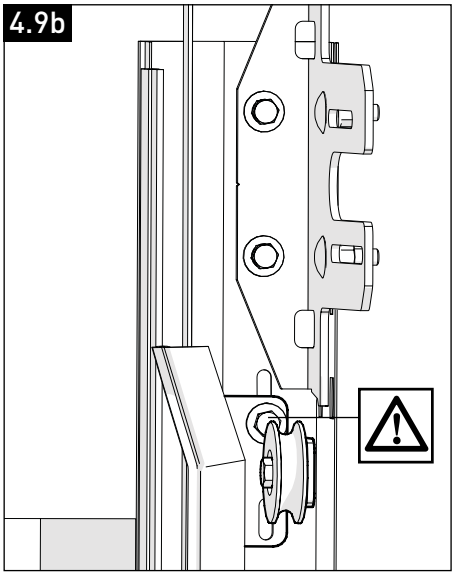

Umieścić luźne górne koło pasowe ręcznie w górnym otworze szczelinowym (po **lewej** i **prawej** stronie).

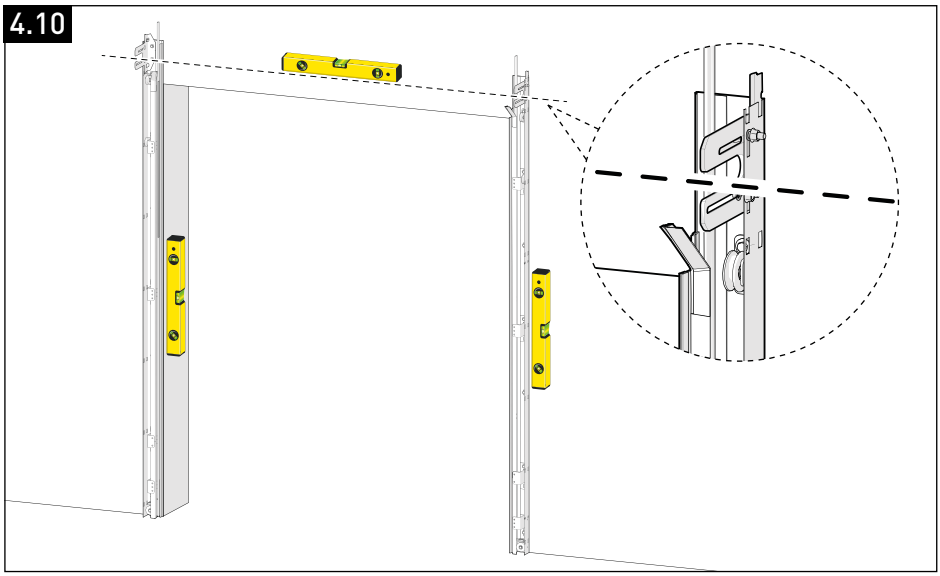

Upewnij się, że kolumny są całkowicie wypoziomowane i zabezpiecz je na stałe.

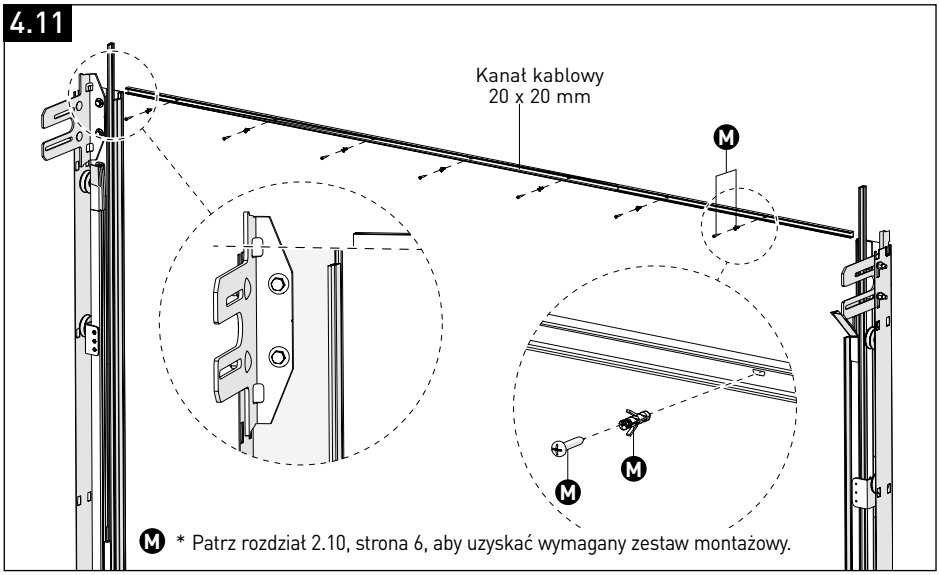

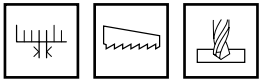

Przymocować zamknięty kanał kablowy 20 x 20 mm do ściany, jak pokazano. Górna część tulei kablowej musi być równoległa do górnej części słupów. Spód tulei kablowej powinien być równoległy do górnej części kolumn.

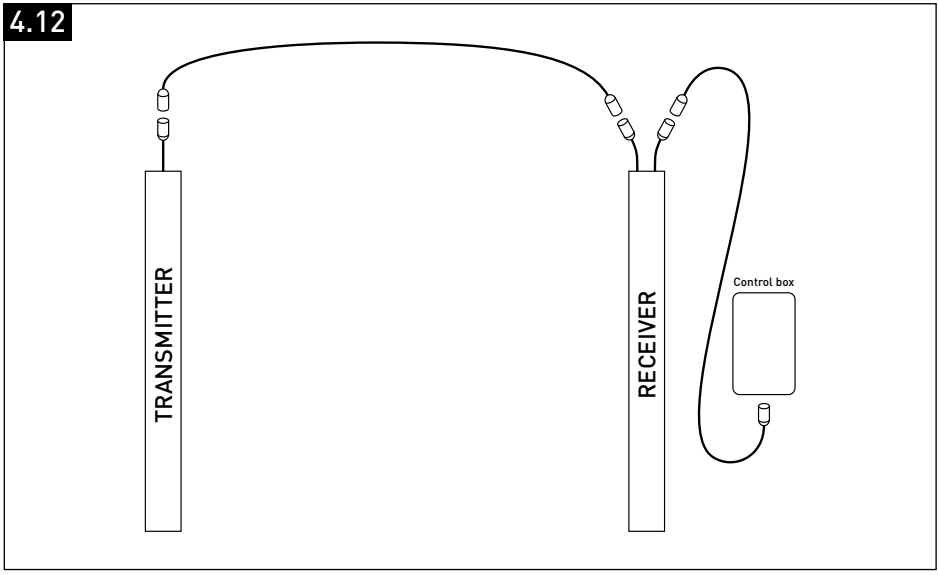

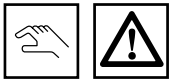

Następnie kable kurtyny świetlnej są prowadzone przez kolumny i tulejka przewodów. Połącz kable ze sobą jak na rysunku.

Należy pamiętać, że wtyczki pasują tylko w jeden sposób!

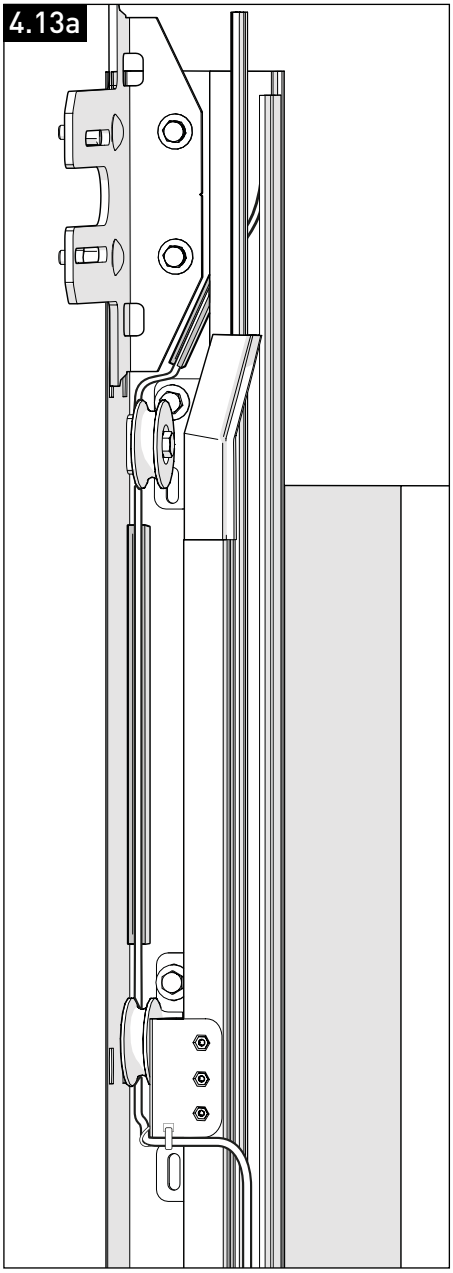

Wywiercić otwór przez ramę przesuwną przy następnym wsporniku nad kurtyną świetlną.

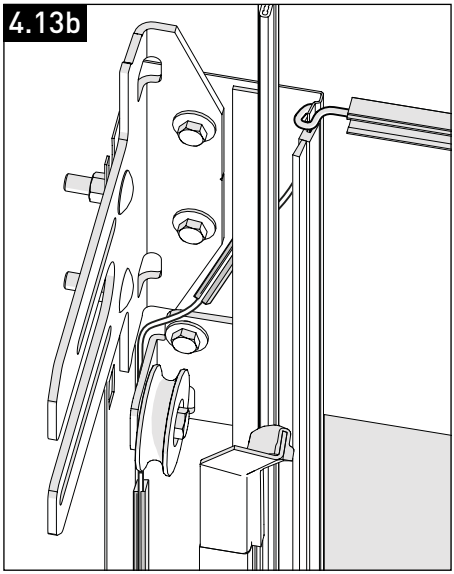

Poprowadzić kabel kurtyny świetlnej wzdłuż górnego wspornika koła pasowego i przez górny skośny kanał kablowy do poziomej tulei kablowej.

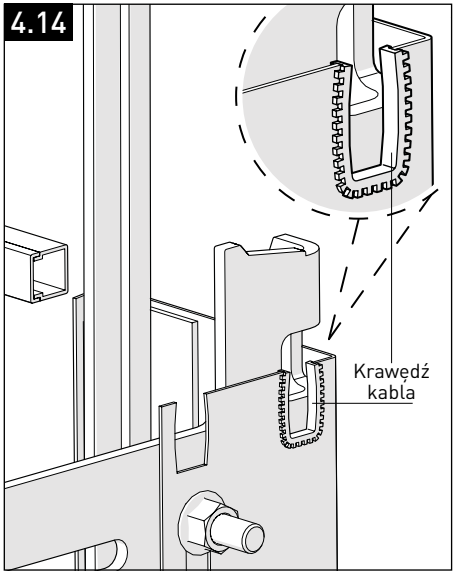

Umieść dostarczoną krawędź liny w górnym zagłębieniu prowadnicy.

Po stronie napędu!

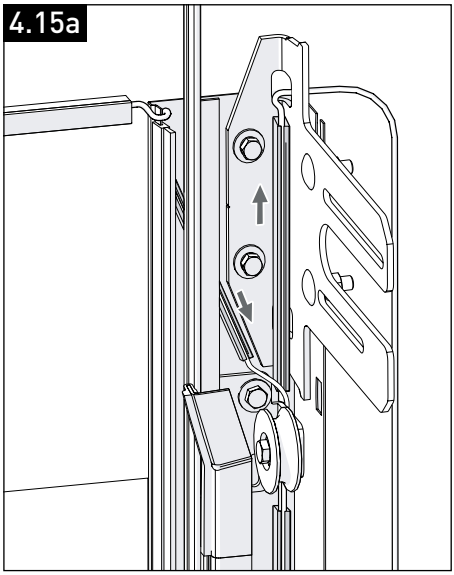

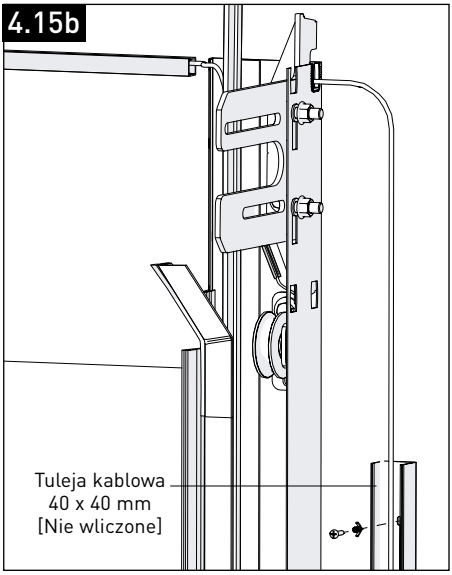

Zapewnić prawidłowe prowadzenie kabli do skrzynki sterowniczej, np. za pomocą tulei kablowej 40 x 40 mm (patrz **4.12**).

Upewnij się, że krawędź kabla jest prawidłowo umieszczona w prowadnicy (patrz **4.14**).

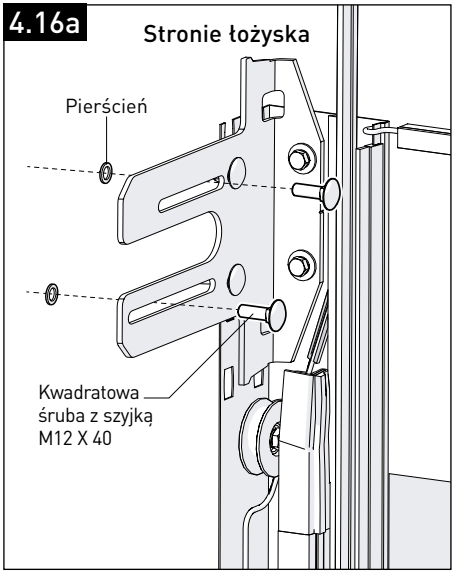

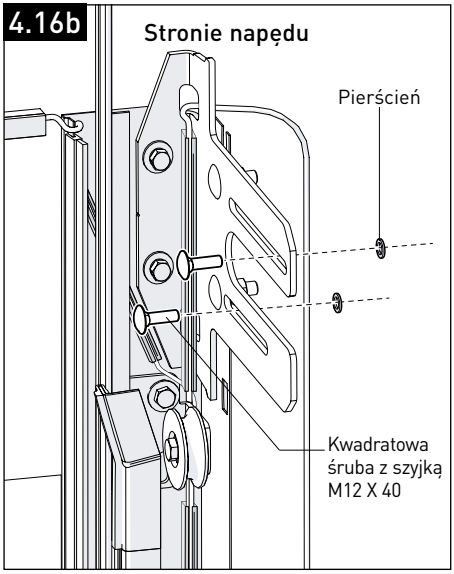

Zamontować śruby zabezpieczające i podkładki zabezpieczające, aby zamontować górną rolkę od wewnątrz na zewnątrz.

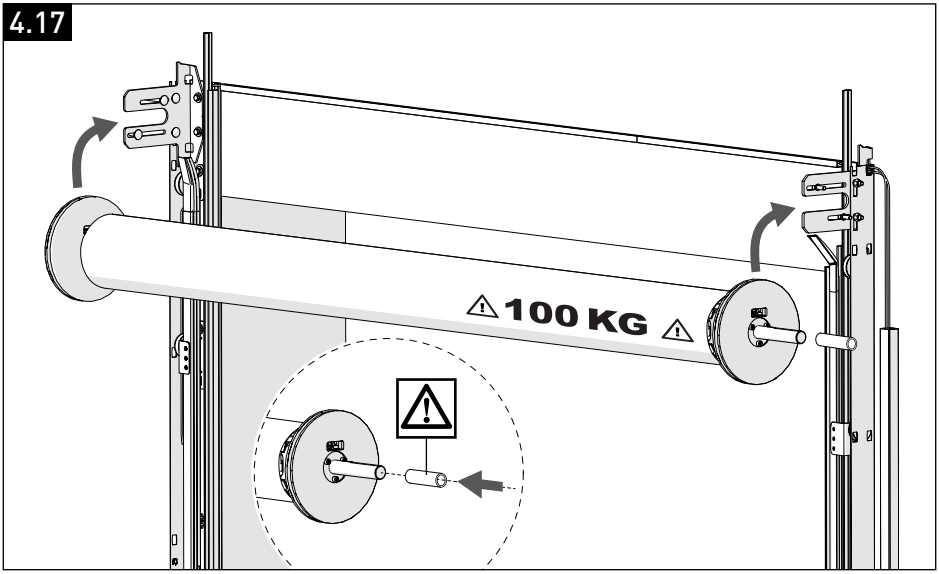

Górna rolka jest dostarczana w całości. Podnieść górną rolkę za pomocą wózka widłowego i wsunąć wrzeciona do wsporników.

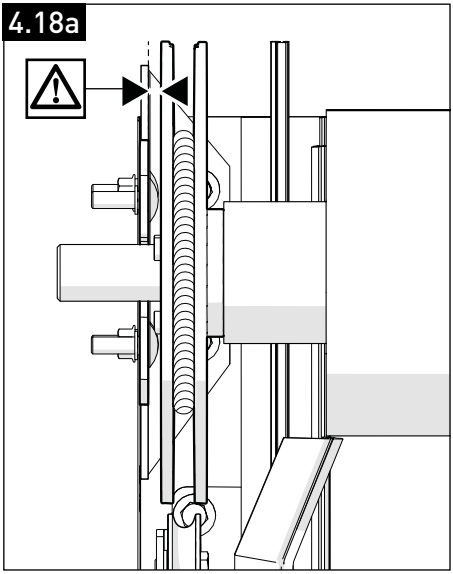

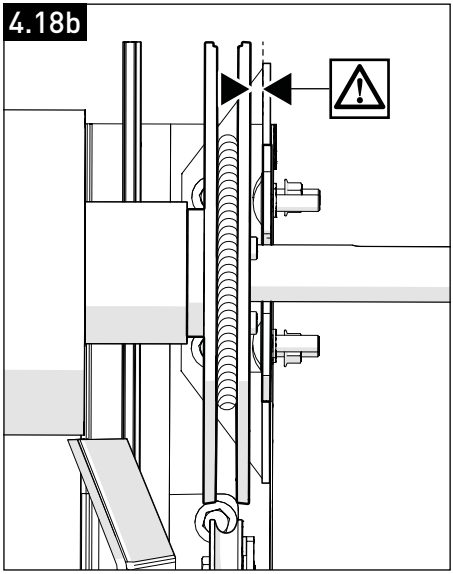

Upewnić się, że zwijacze znajdują się wewnątrz konsoli i że są one wystarczająco rozmieszczone po lewej i prawej stronie konsoli, aby mogły się swobodnie obracać.

4.19a

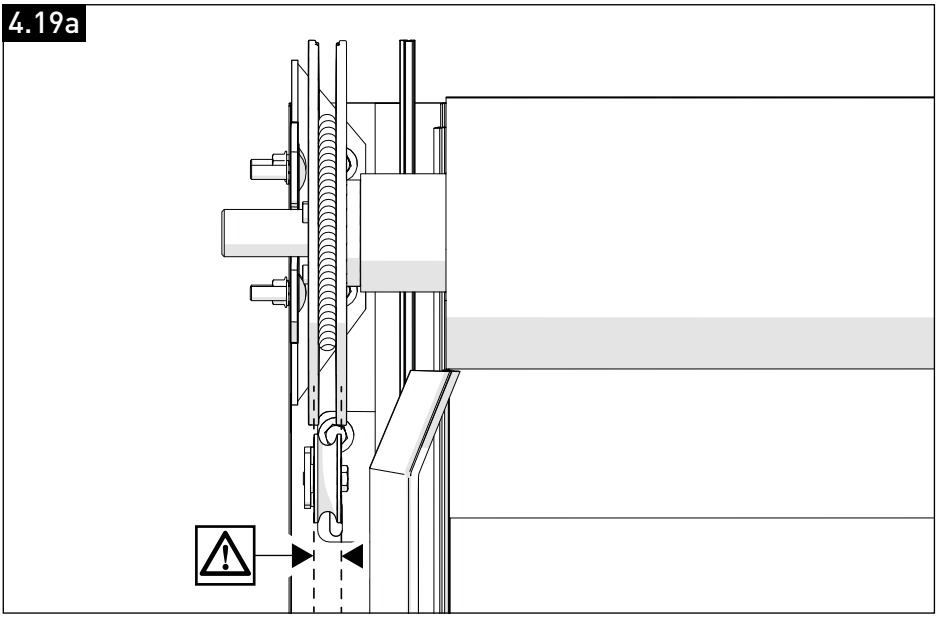

4.19b

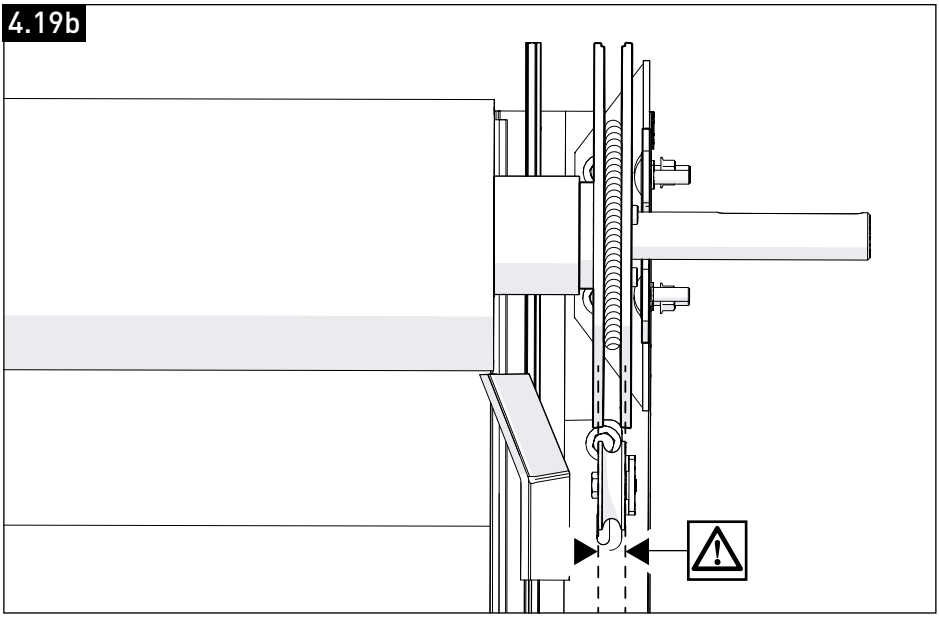

Tarcze zwijające powinny znajdować się dokładnie w jednej linii z górnymi rolkami.

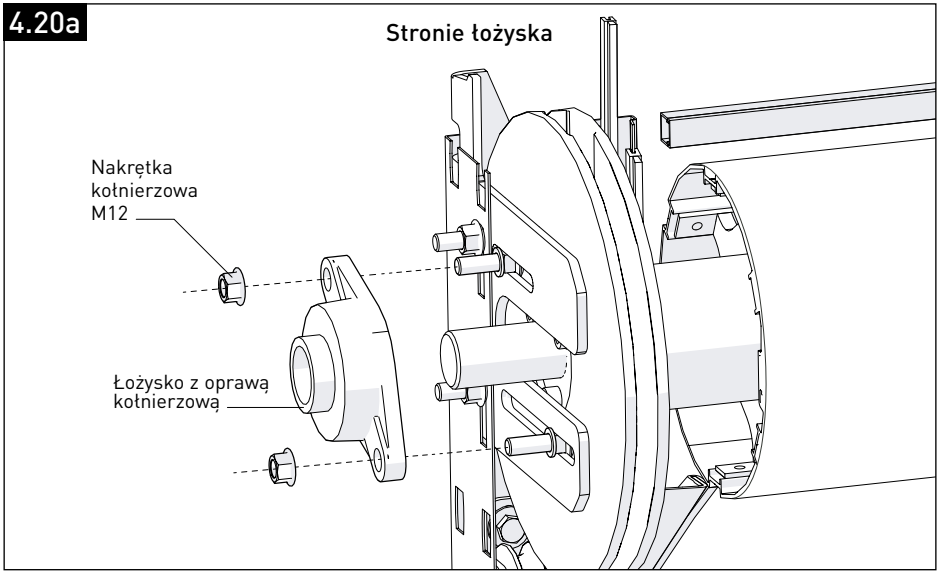

Wsunąć łożysko kołnierzowe od zewnątrz na czop wału i zabezpieczyć je ręcznie za pomocą dostarczonych śrub zabezpieczających i nakrętek samozabezpieczających.

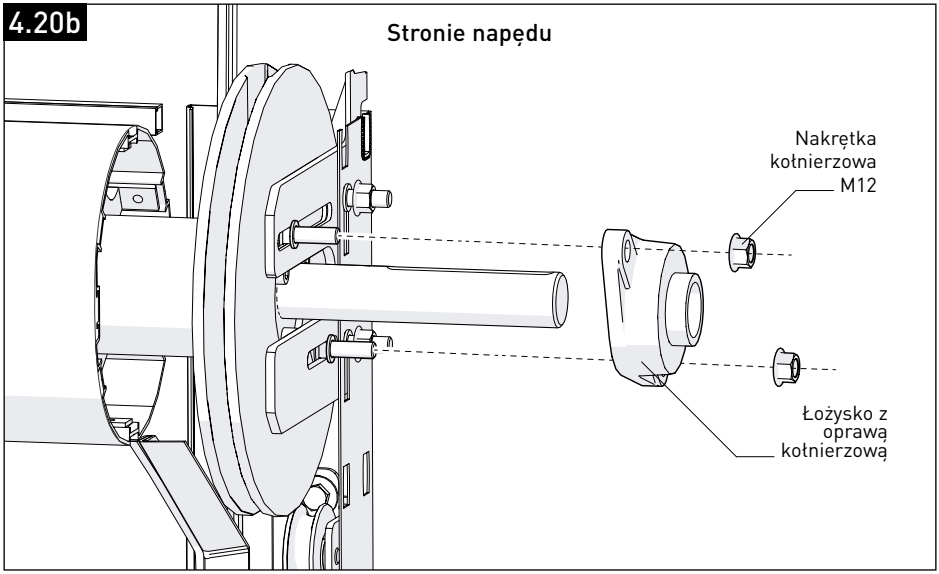

Wsunąć łożysko kołnierzowe od zewnątrz na czop wału i zabezpieczyć je ręcznie za pomocą dostarczonych śrub zabezpieczających i nakrętek samozabezpieczających.

4.21

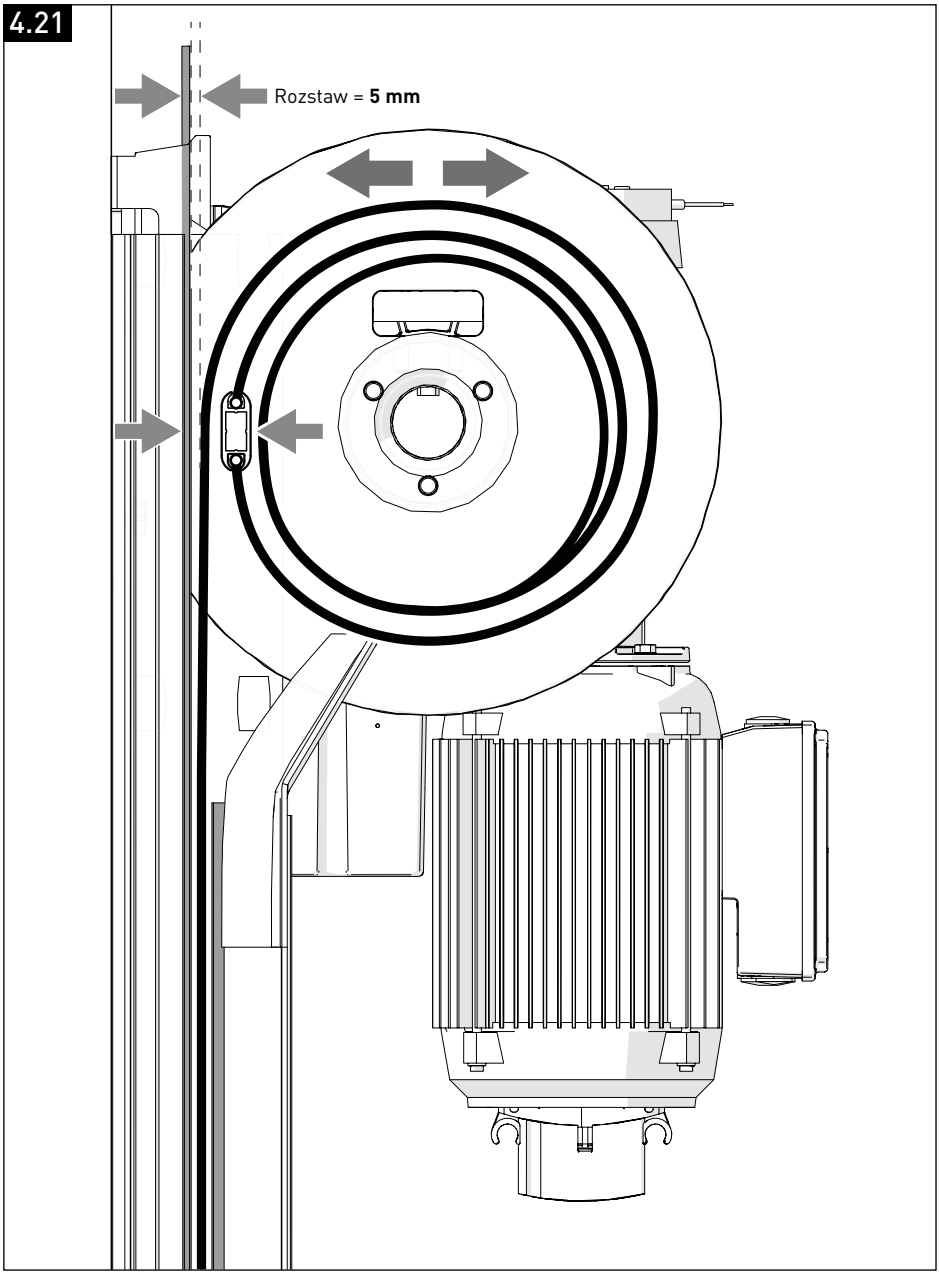

Zwinąć skrzydło drzwi do końca. Górną rolkę z napędem ustawić poziomo tak, aby najszersza część górnej rolki znajdowała się 5 mm od tylnej krawędzi ślizgowej. **Teraz zabezpieczyć oba łożyska kołnierzowe.**

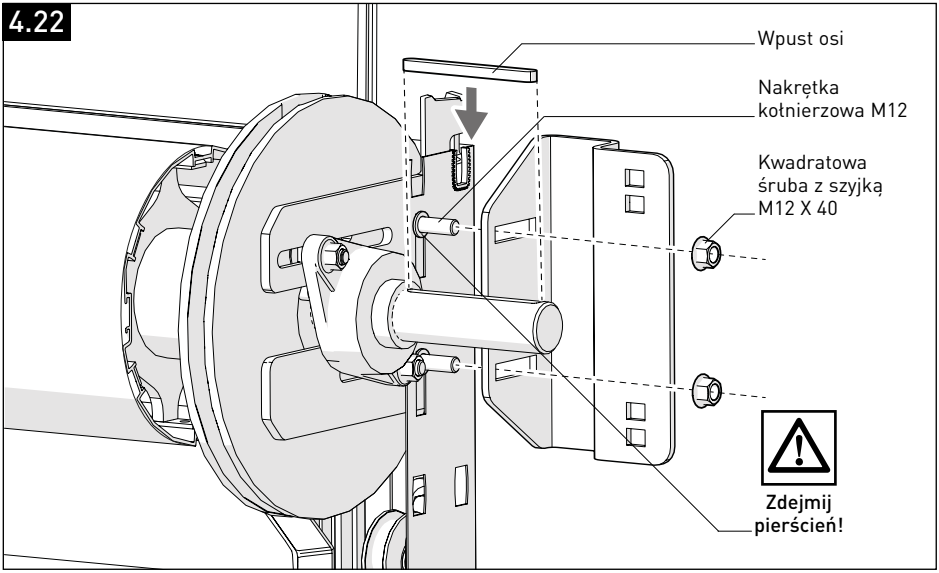

Pierścienie mocujące można wyjąć.

Ręcznie dociągnąć mocowanie silnika do konsoli i prowadnicy za pomocą śrub zabezpieczających i nakrętek kołnierzowych. Wsuń króciec wkładki do czopa wału.

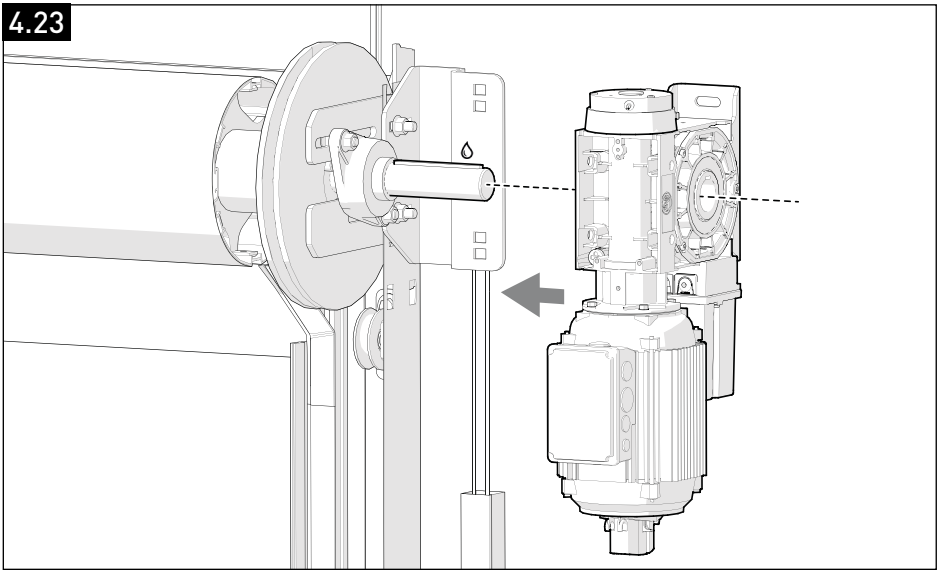

Przesunąć napęd nad czopem osi. Dodać smar, aby ułatwić przesuwanie napędu po czopie wału.

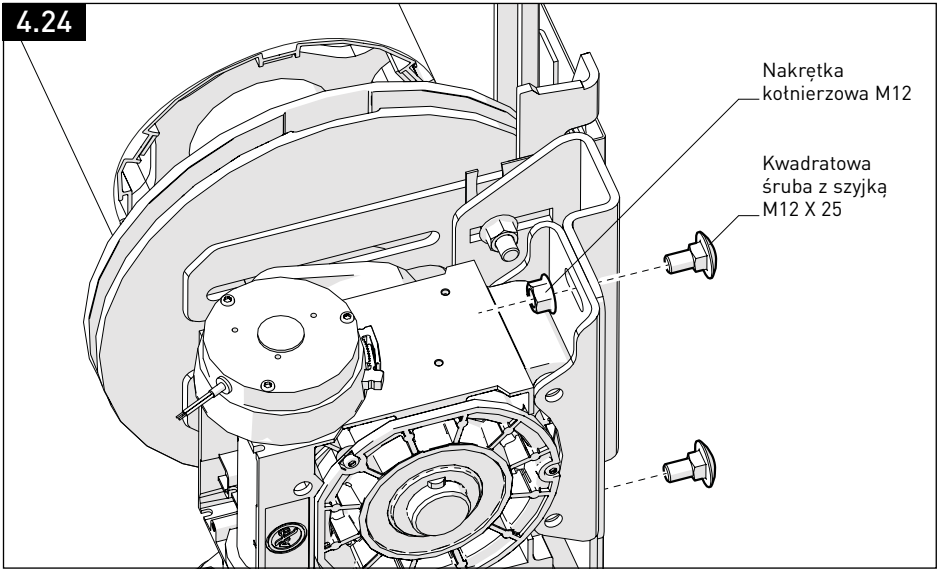

Następnie przymocować napęd do uchwytu silnika.

Zastosować śruby zabezpieczające M12 i nakrętki kołnierzowe (**2 X**).

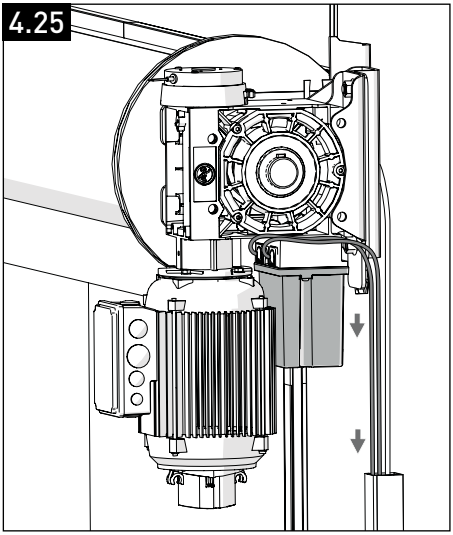

Poprowadzić kable napędowe w dół do pionowej tulei kablowej.

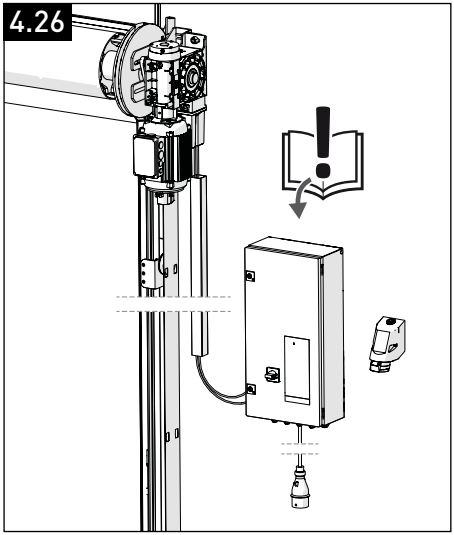

Prawidłowa instalacja układu sterowania 3 kW znajduje się w instrukcji dołączonej do układu sterowania.
Aby podłączyć **kurtynę świetlną,** patrz schemat połączeń **4.27** na kolejnych stronach.

4.27 **Schemat elektryczny kurtyny świetlnej Cedes GridScan/Pro**

Nadajnik i odbiornik każdej kurtyny świetlnej muszą być połączone razem.

Dla Tormatic oznacza to:

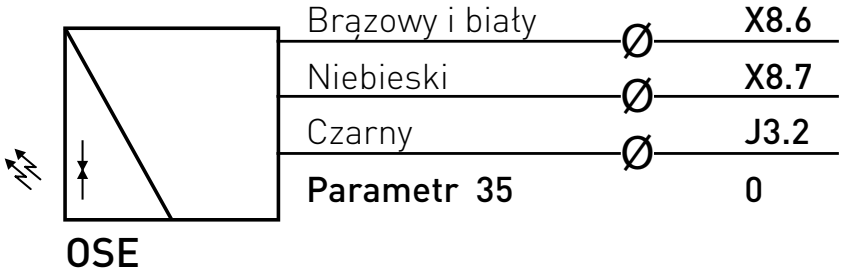

Dla GFA oznacza to:

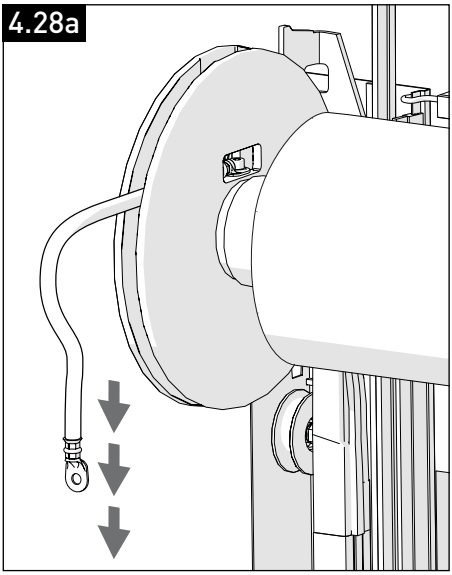

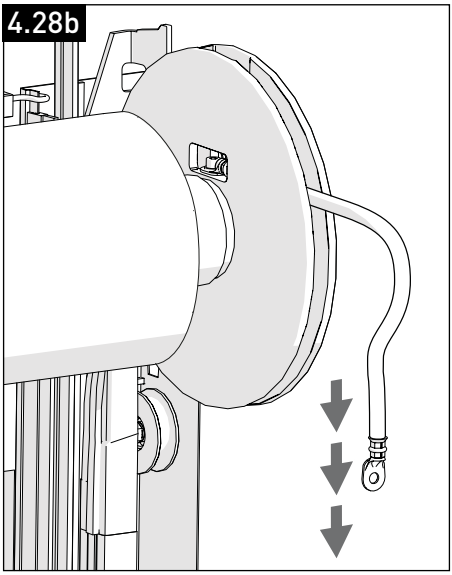

Odwiń elastyczną taśmę od aluminiowej tarczy nawojowej.

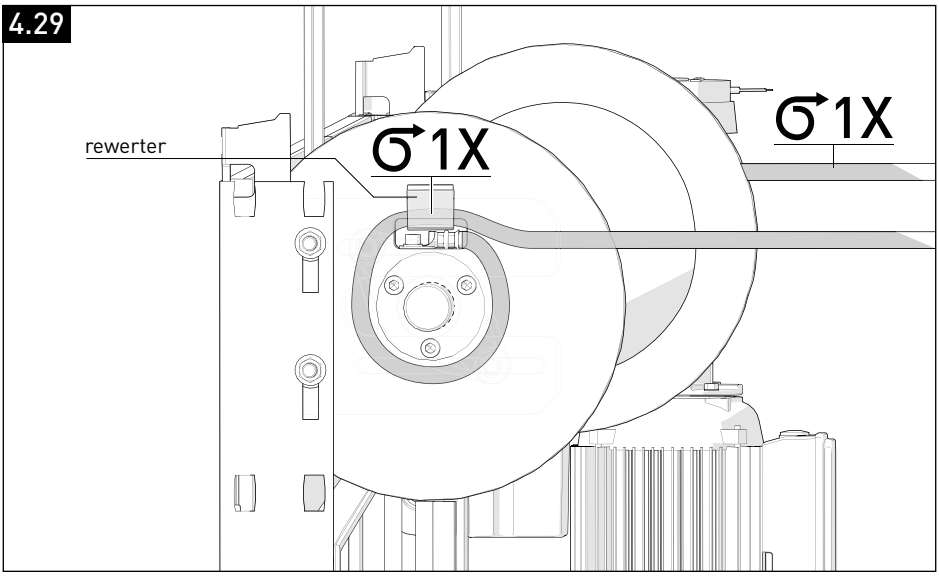

Zwinąć elastyczny tył na tarczy owijającej o jeden obrót. Elastykę należy zwijać w kierunku przeciwnym do skrzydła bramy, tak aby była podciągnięta do góry. Upewnić się, że **rewerter** jest w prawidłowej pozycji.

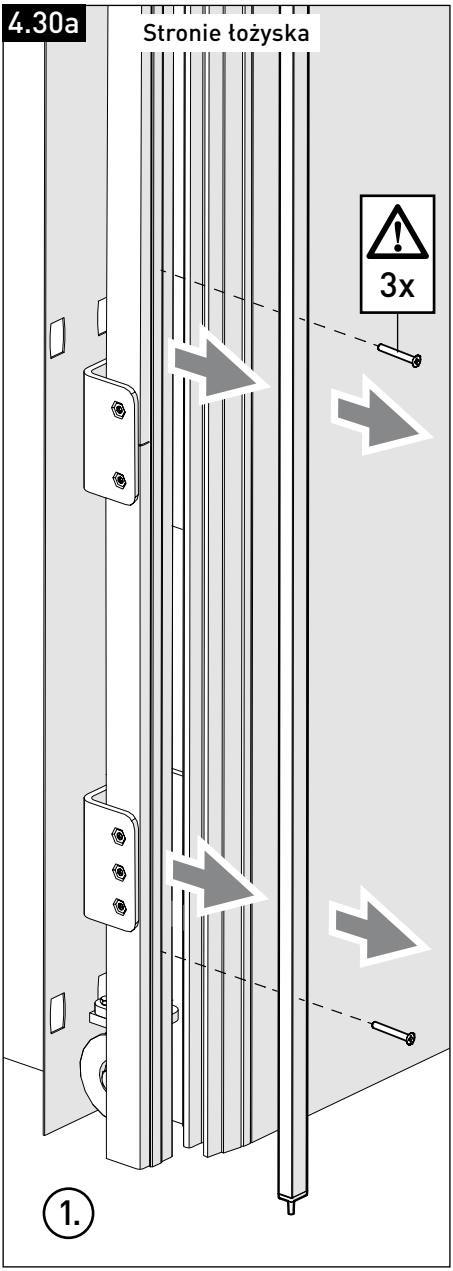

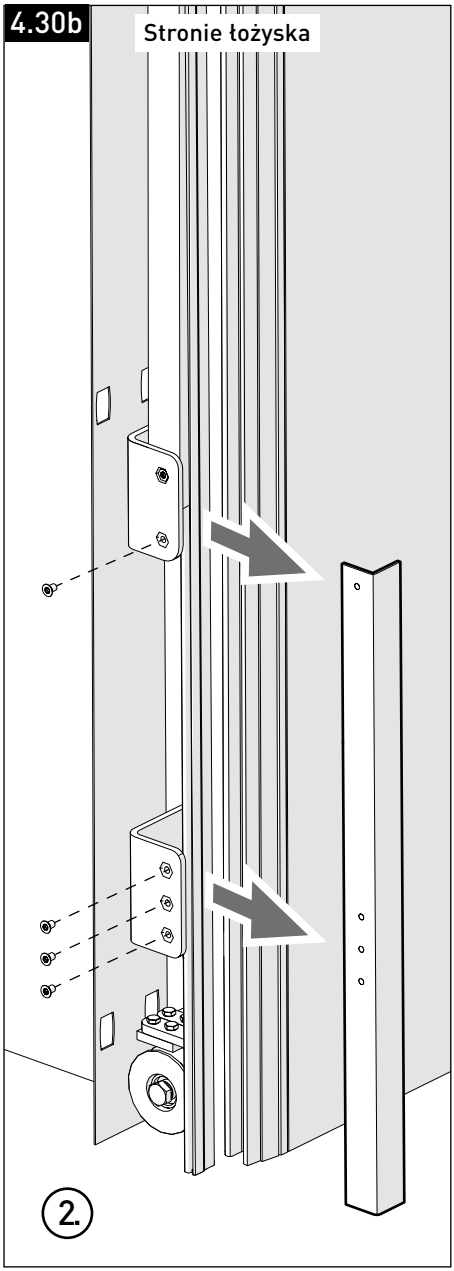

- Tymczasowo odkręcić przednią kurtynę świetlną z taśmy uszczelniającej i odłożyć ją na bok.
- Usuń dolną część szkieletu. Aby to zrobić, należy odkręcić dolne 4 taptity z uchwytów.

Uwaga: te części muszą być później ponownie zmontowane!

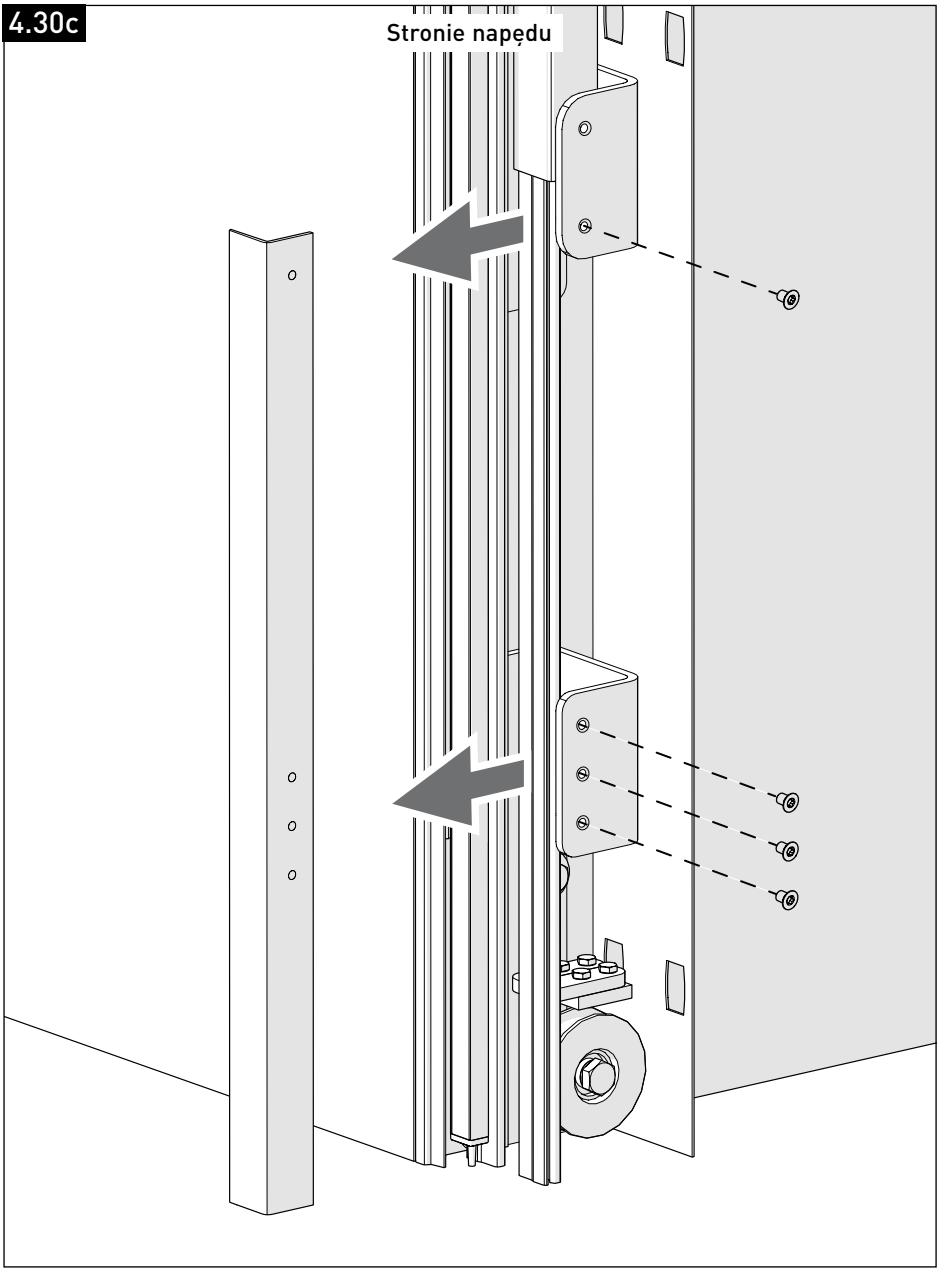

Usuń również dolną część szkieletu po drugiej stronie.
Aby to zrobić, należy odkręcić dolne 4 taptity z uchwytów.
Uwaga: nie wyrzucajcie też tych części, będą potrzebne później!

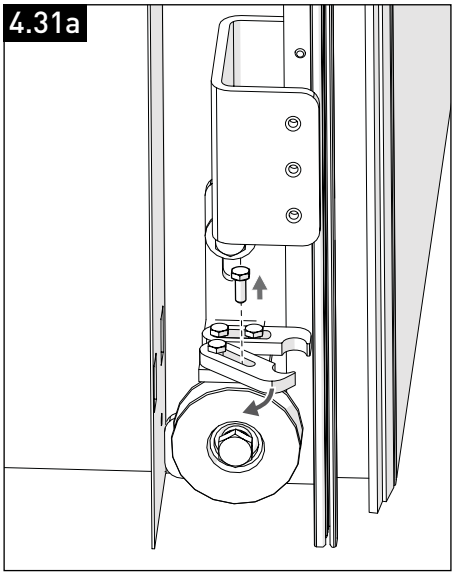

Poluzować przednie płyty dociskowe poluzowując jedną śrubę, a następnie odkręcić jedną śrubę do końca (**lewa i prawa**).

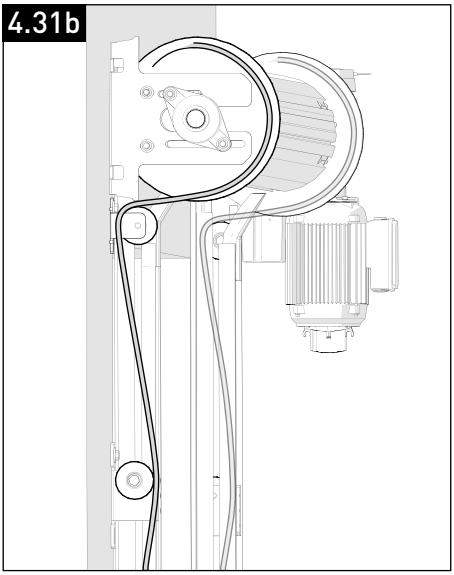

Prowadź taśmy elastyczne wzdłuż dwóch górnych kół pasowych, jak wskazano (**lewa i prawa**).

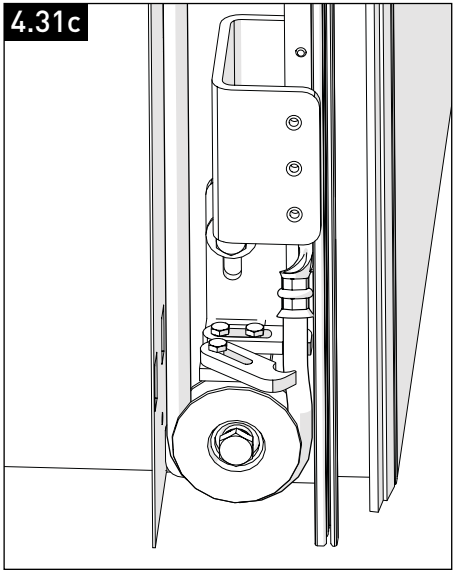

Poprowadź gumki pod dolnym kołem pasowym. Skierować ucho w stronę gwintowanego końca dolnego koła pasowego.

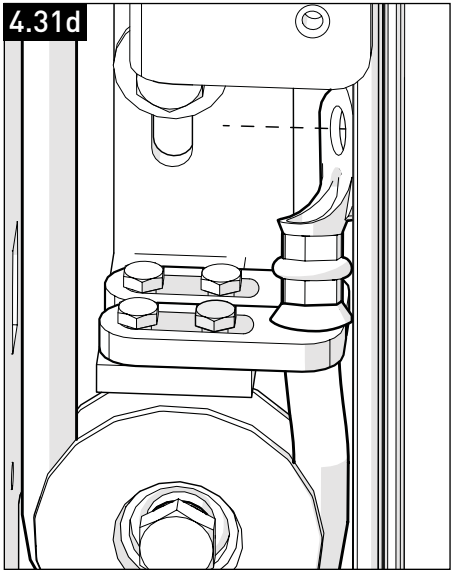

Zacisnąć elastyczne elementy pomiędzy płytami zaciskowymi i zabezpieczyć płyty zaciskowe wszystkimi czterema śrubami.

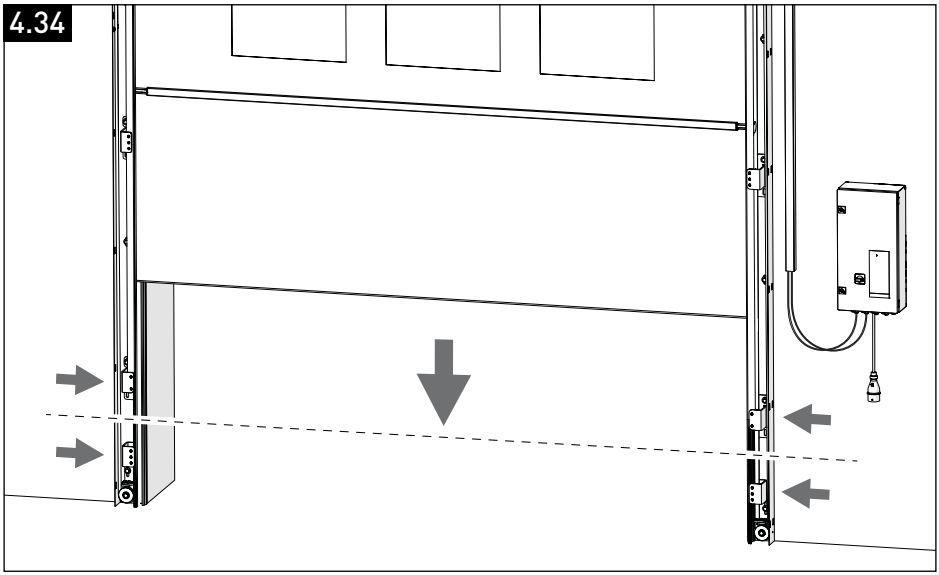

Zwinąć ściereczkę w dół pomiędzy 2 dolnymi wspornikami.

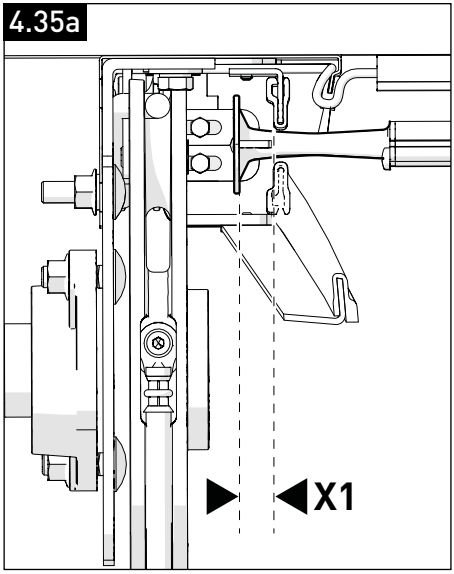

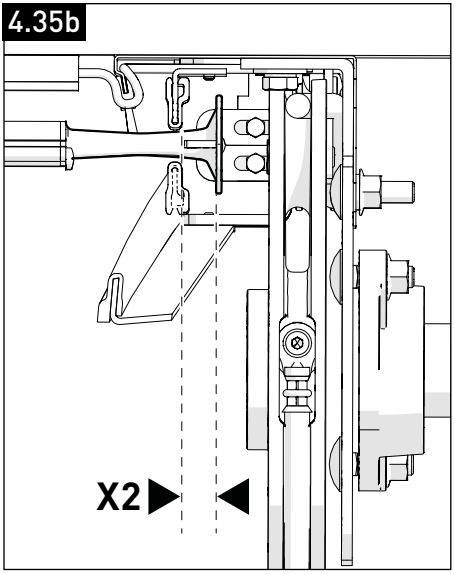

Sprawdź, czy odległość między hakiem a prowadnicą jest taka sama po obu stronach.

Patrz na widok z góry: **X1 = X2**

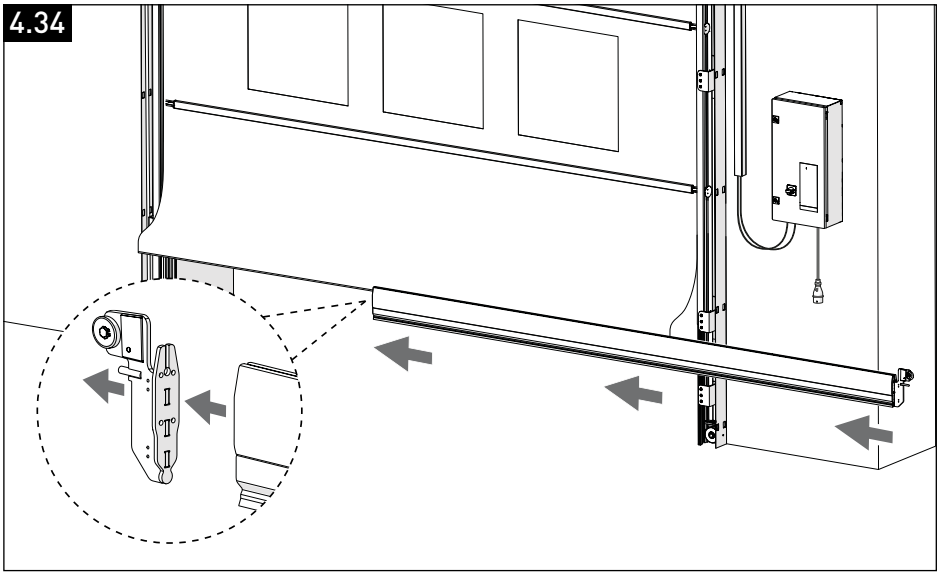

Przesuń dolny pręt nad ścięgnem tkaniny, jak pokazano na rysunku.

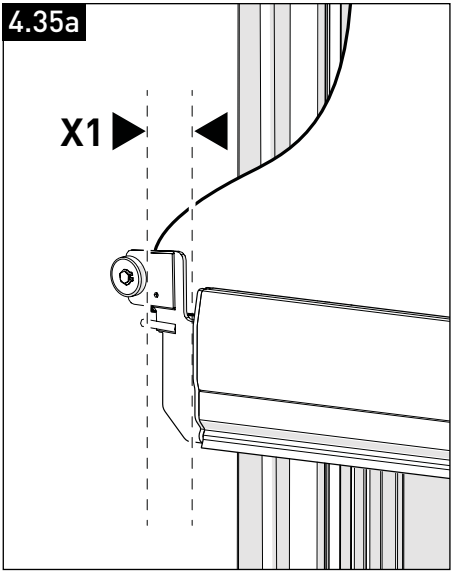

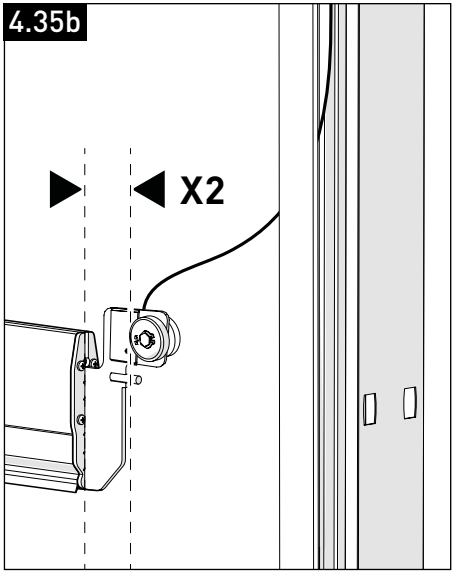

Wyśrodkuj dolną belkę: **X1 = X2!**

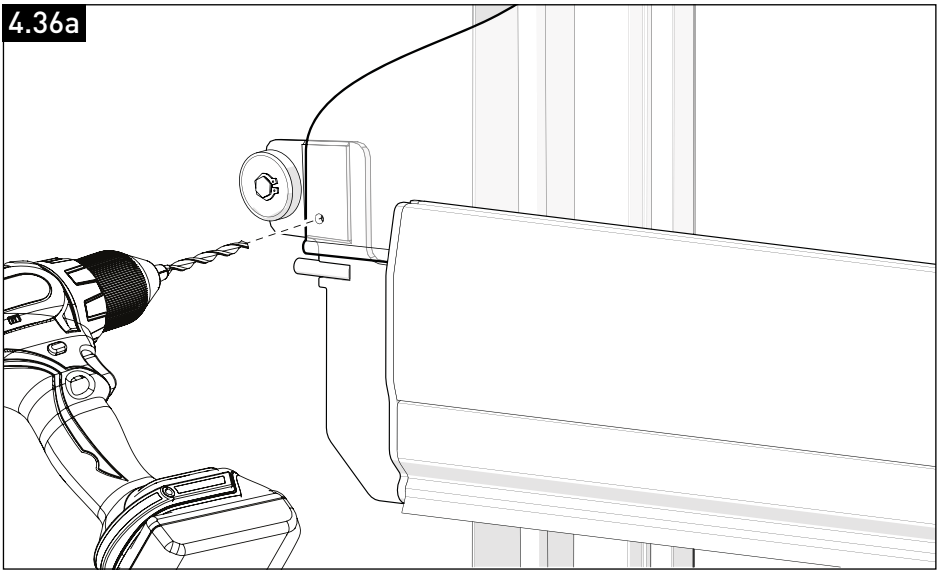

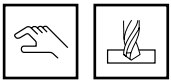

Pociągnij ściereczkę do przodu i wywierć mały otwór w ściereczce po lewej stronie, na poziomie otworu w dolnej belce. Upewnij się, że dolna belka jest nadal schludnie wyśrodkowana. **X1 = X2**.

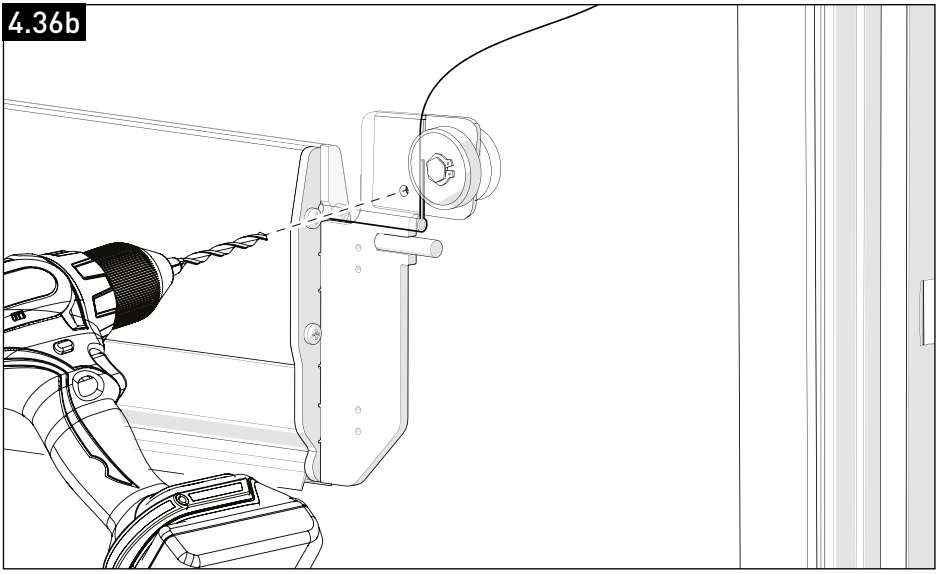

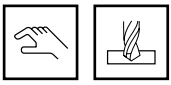

Pociągnij ściereczkę do przodu i wywierć otwór w ściereczce po prawej stronie na poziomie otworu w dolnej belce.

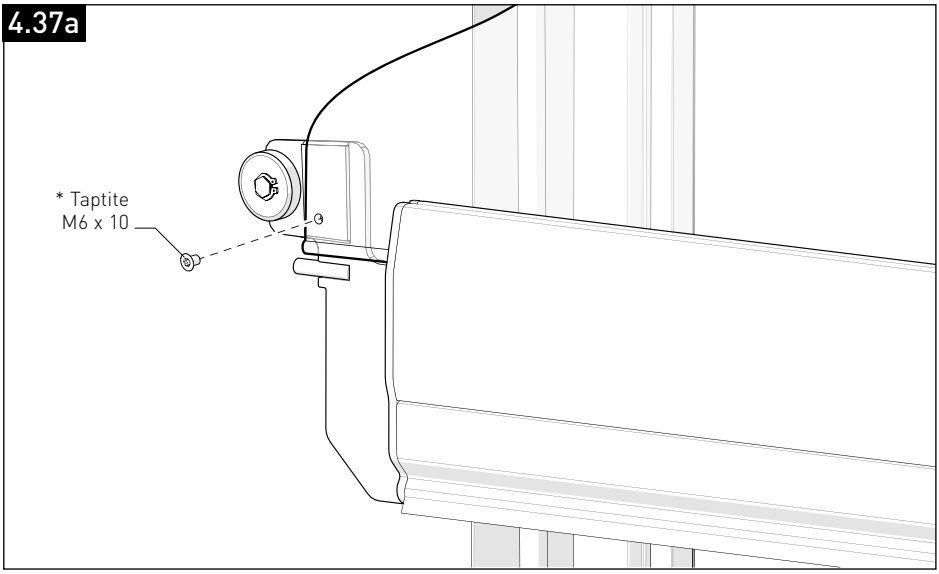

Zabezpieczyć dolny pasek po lewej stronie dostarczonymi taptitami M6 x 10.

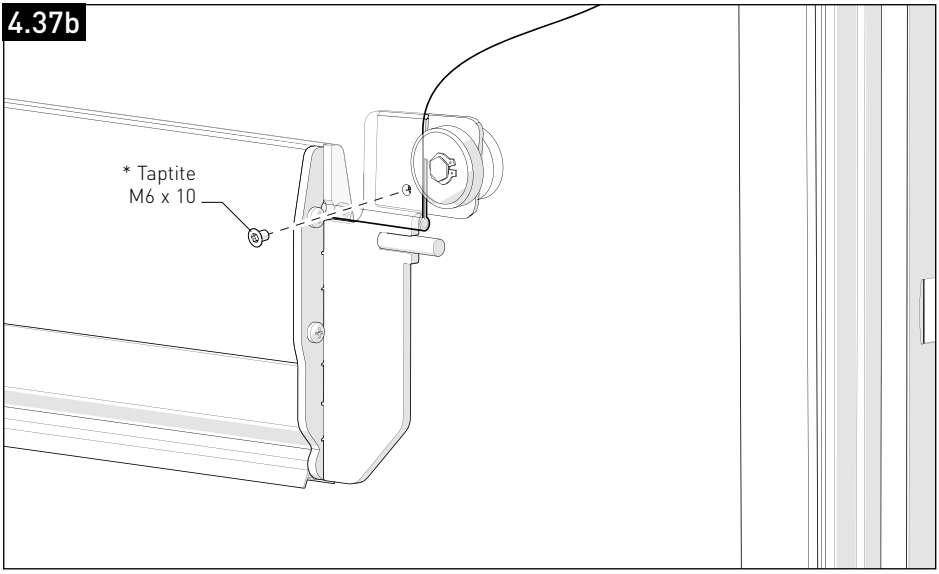

Zabezpieczyć dolny pasek po lewej stronie dostarczonymi taptitami M6 x 10.

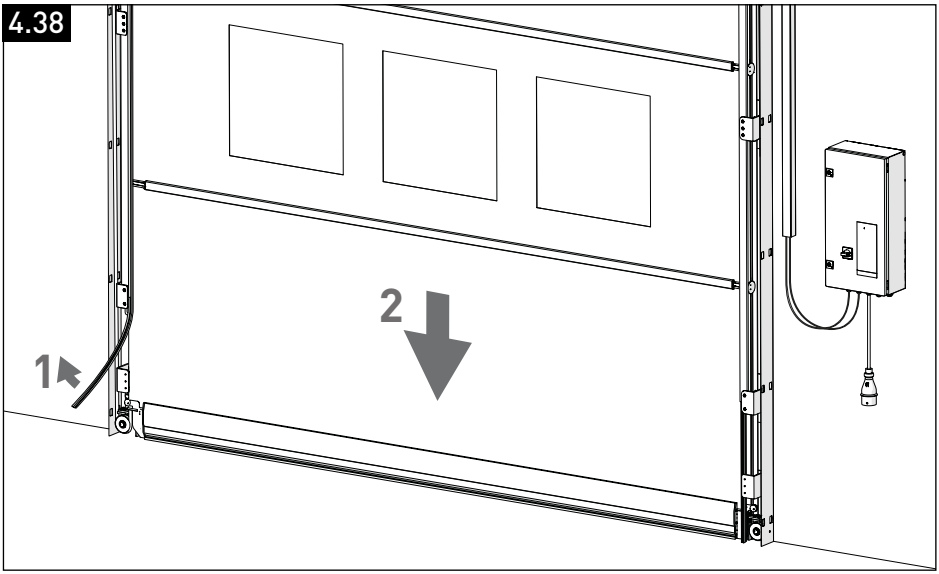

Odgiąć paski ślizgowe do przodu (**1**), aby kurtyna bramy mogła zostać zawieszona z powrotem w prowadnicach. Następnie opuścić dolną belkę do samego dołu (**2**).

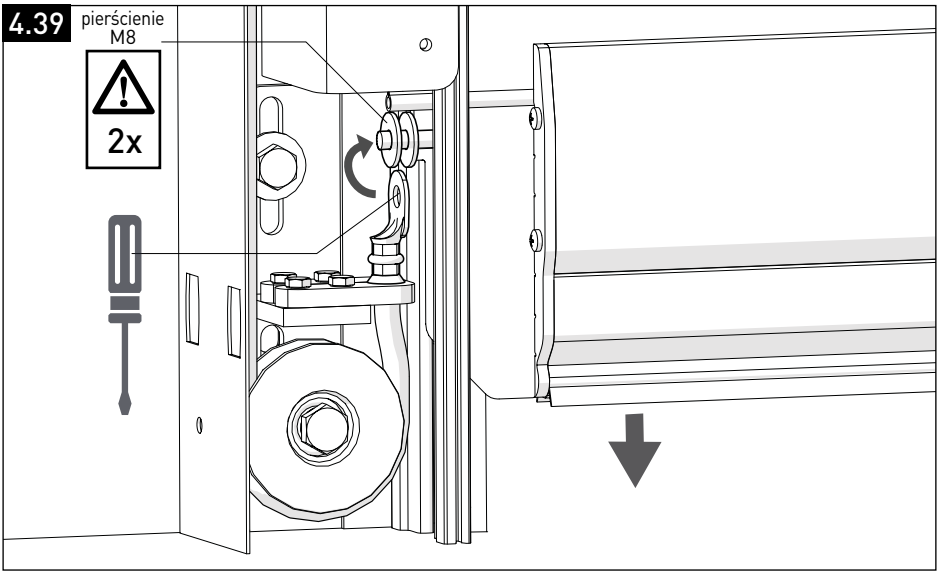

Nasuń 2 pierścienie M8 na gwintowany koniec dolnej belki. Następnie przełóż oczko gumki przez gwintowany koniec. Użyj do tego śrubokręta. Patrz także punkt 4.40 na następnej stronie. Zrób to po obu stronach (**lewa i prawa**).

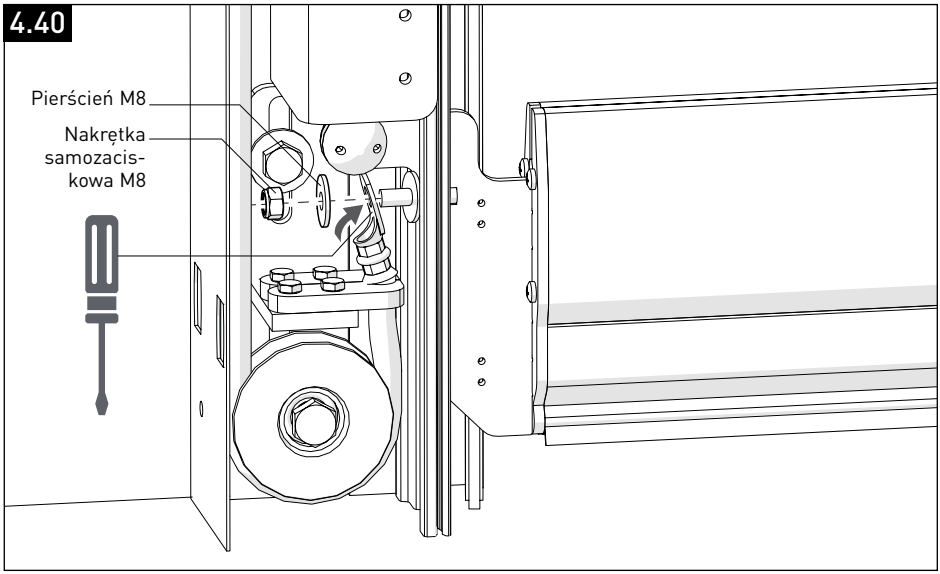

Nasunąć podkładkę **M8** na gwintowaną końcówkę i zabezpieczyć elstycznie za pomocą nakrętki samozabezpieczającej M8. Dokręcać nakrętkę aż do całkowitego osadzenia na pręcie gwintowanym, tak aby nakrętka była zabezpieczona. Zrób to po obu stronach (**Lewa i prawa**).

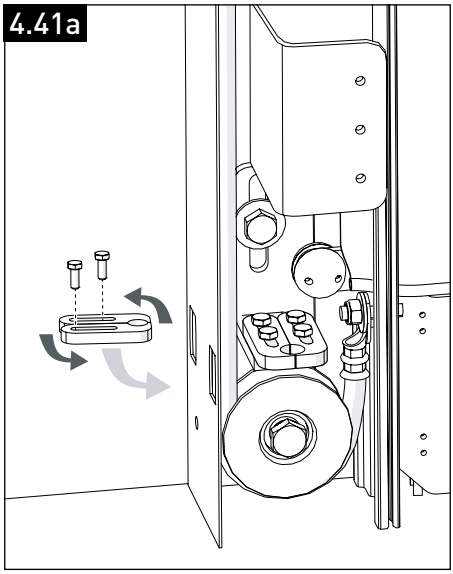

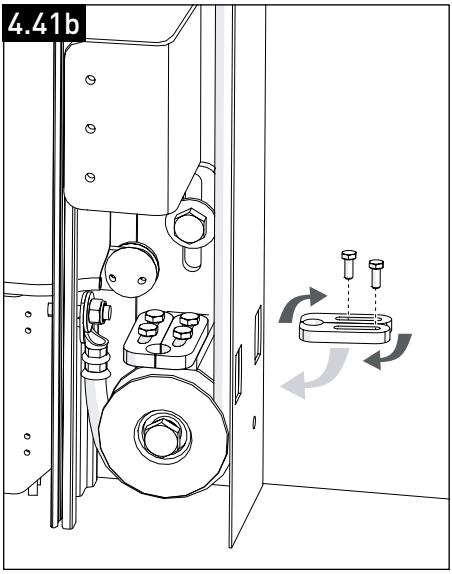

Obróć zaciski trzymające gumki o 90º, otworem do siebie. Wystarczy tylko całkowicie poluzować wskazane śruby.

Zrób to po obu stronach (**Lewa i prawa**).

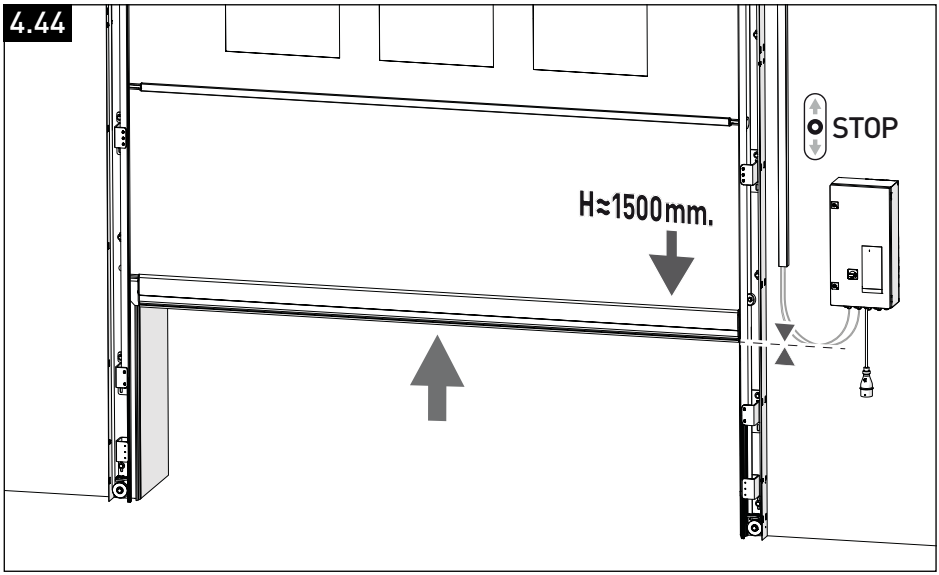

Zwinąć tkaninę do 1,5 M. od podłoża.

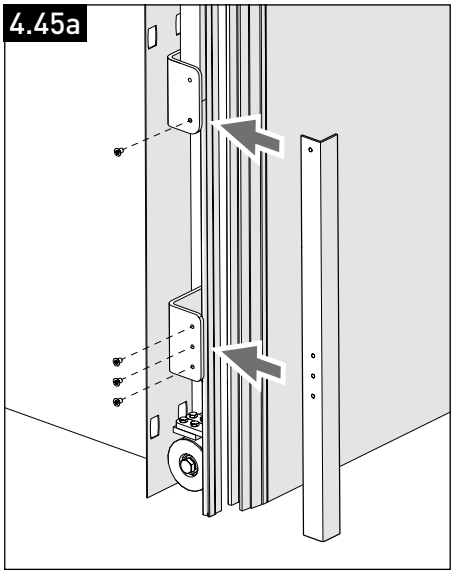

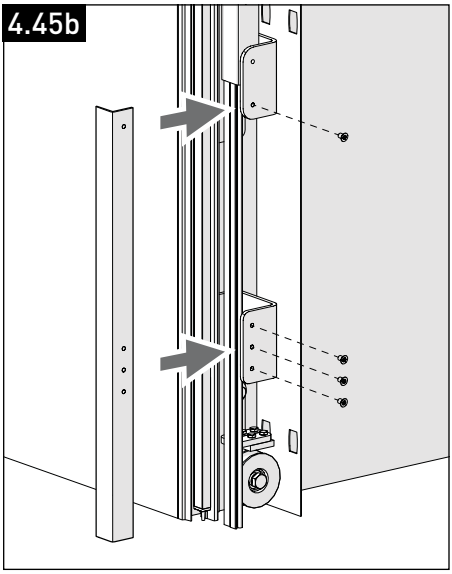

Ponownie zamocować dolne części szkieletu do ich pierwotnej pozycji.

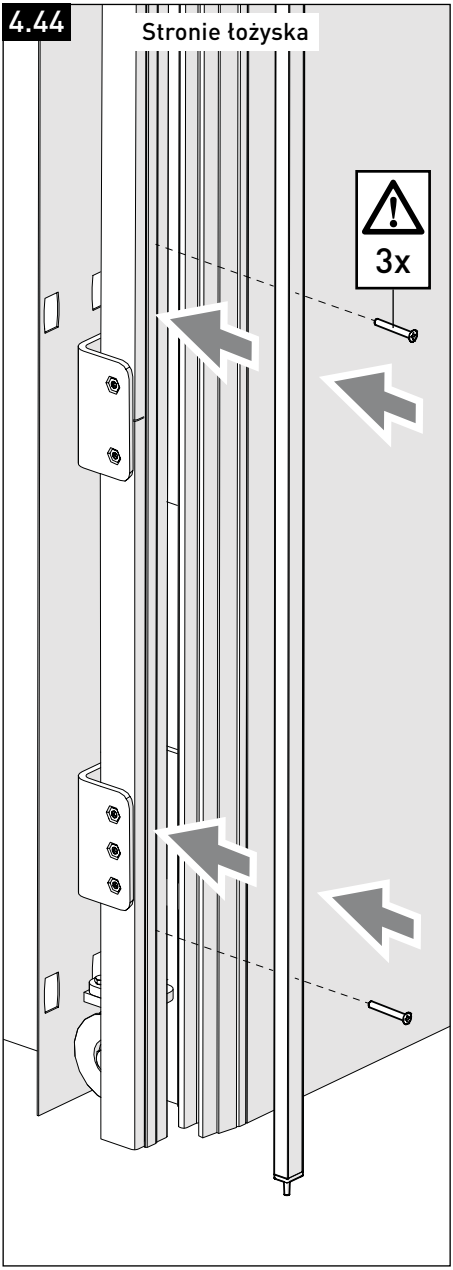

Wymień kurtynę świetlną na odpowiednią śrubę po stronie łożyska.

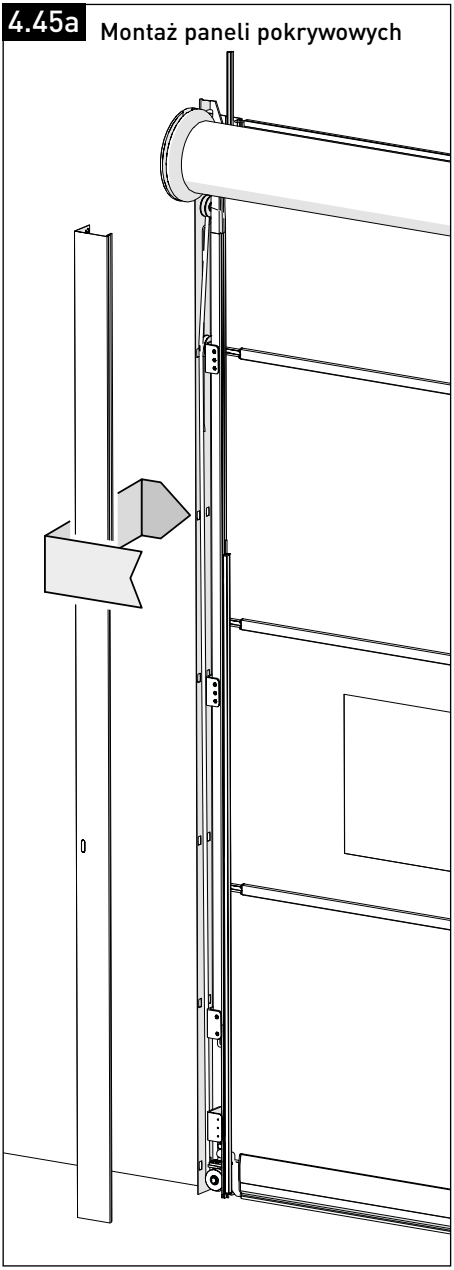

Zawiesić panele pokrywy z lewej i prawej strony w kolumnach.

Patrz również **4.45b** i **4.45c**.

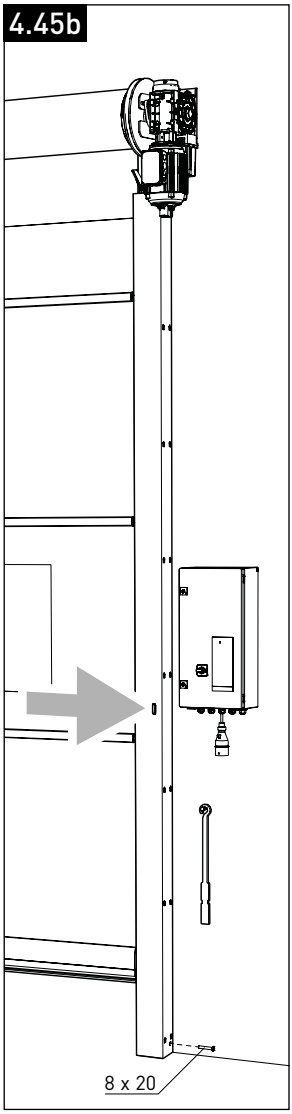

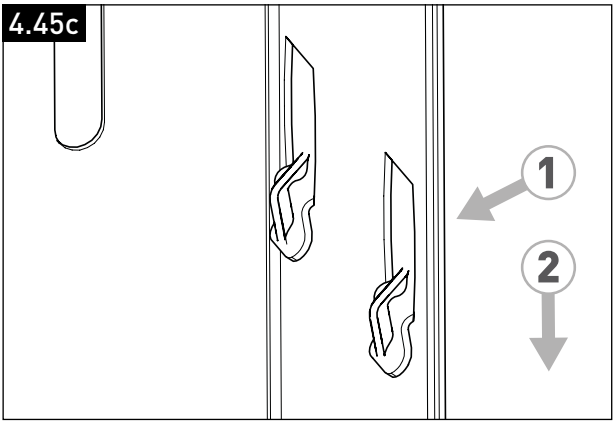

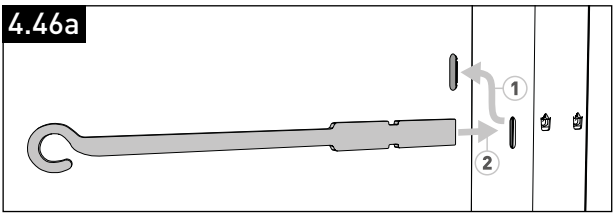

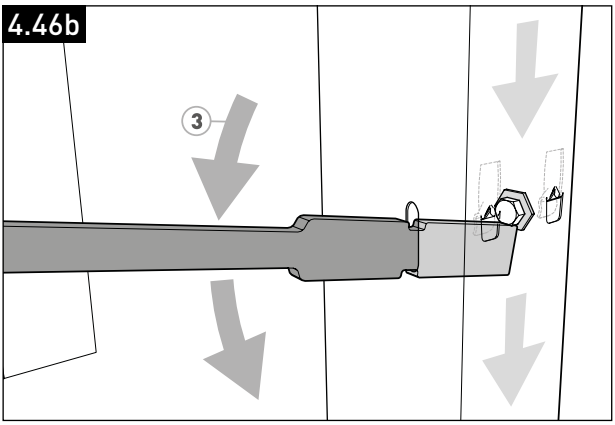

Włożyć haki zaciskowe płyt osłonowych do przewidzianych w tym celu zagłębień i wsunąć płyty osłonowe w dół, aż zatrzasną się na swoim miejscu. W razie potrzeby należy użyć pomocy montażowej (**4.46a** i **4.46b**). Włóż gumową osłonę z powrotem do paneli.

Zabezpieczyć panele śrubą 8 x 20 (patrz 4.45b).

Dopełnia to mechaniczną część zespołu drzwi. Dokładna regulacja układu sterowania 3 kW znajduje się w odpowiedniej instrukcji obsługi. Upewnij się, że używasz właściwej instrukcji obsługi dla układu sterowania 3 kW.

Po tym następuje montaż okapu.

(Plastikowy)

5.1a

Eksplodowany widok - Plastikowy okapu

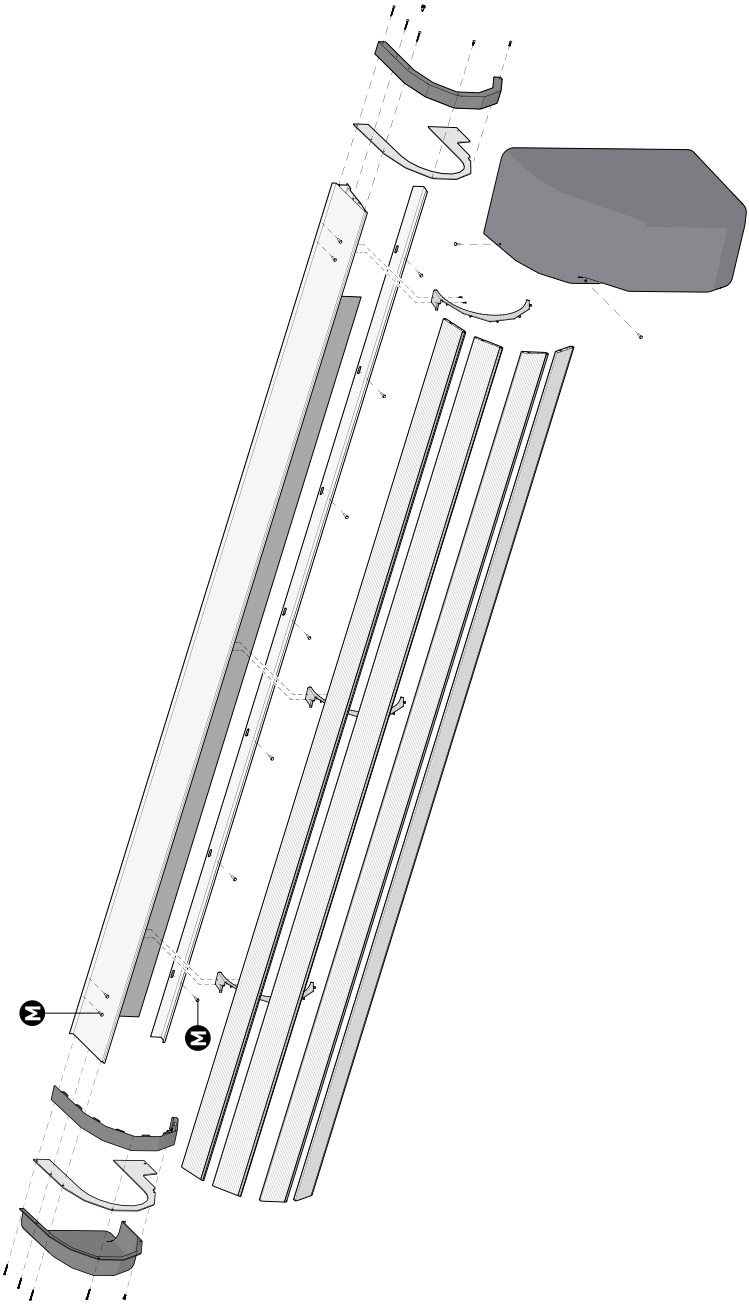

M * Patrz rozdział 2.10, strona 6, aby uzyskać wymagany zestaw montażowy.

5.1b

Eksplodowany widok - Metalowa okapu

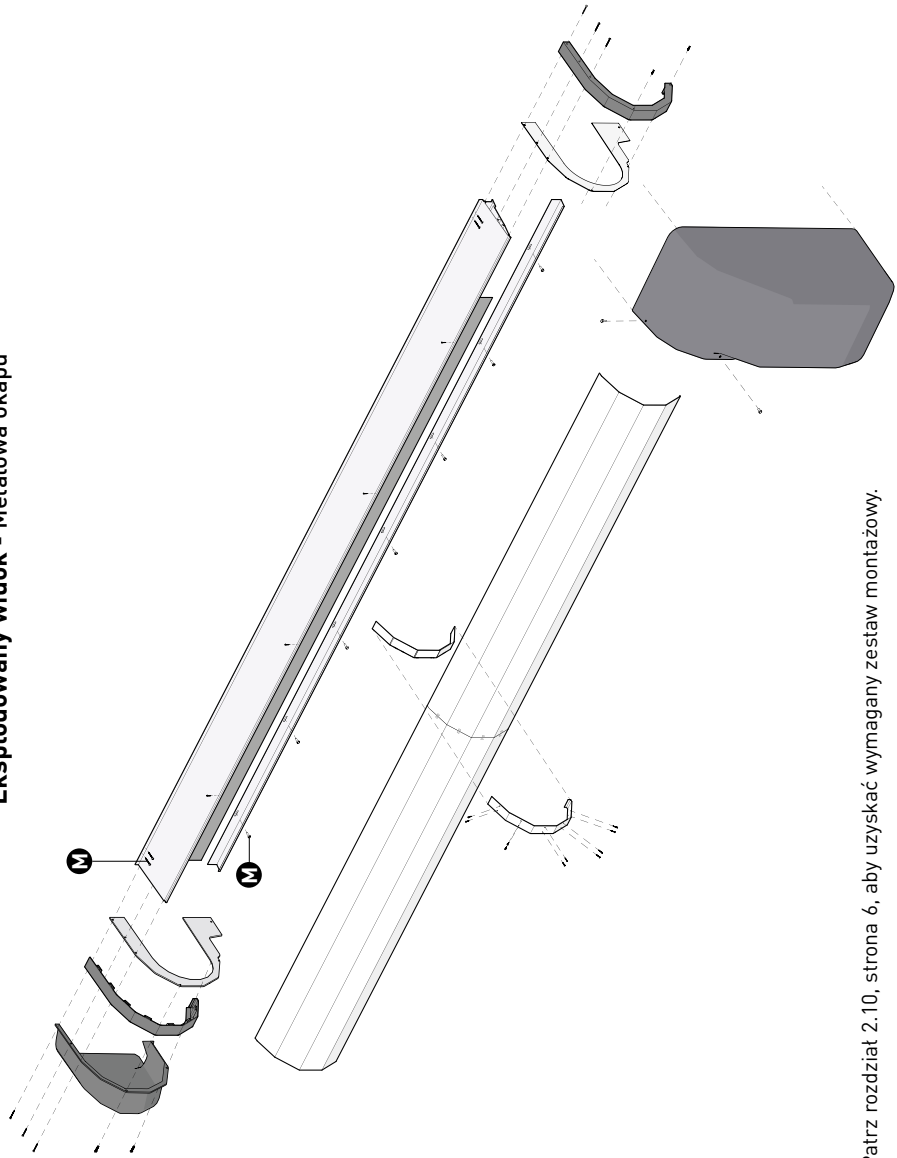

M * Patrz rozdział 2.10, strona 6, aby uzyskać wymagany zestaw montażowy.

(Metalowa)

5.2

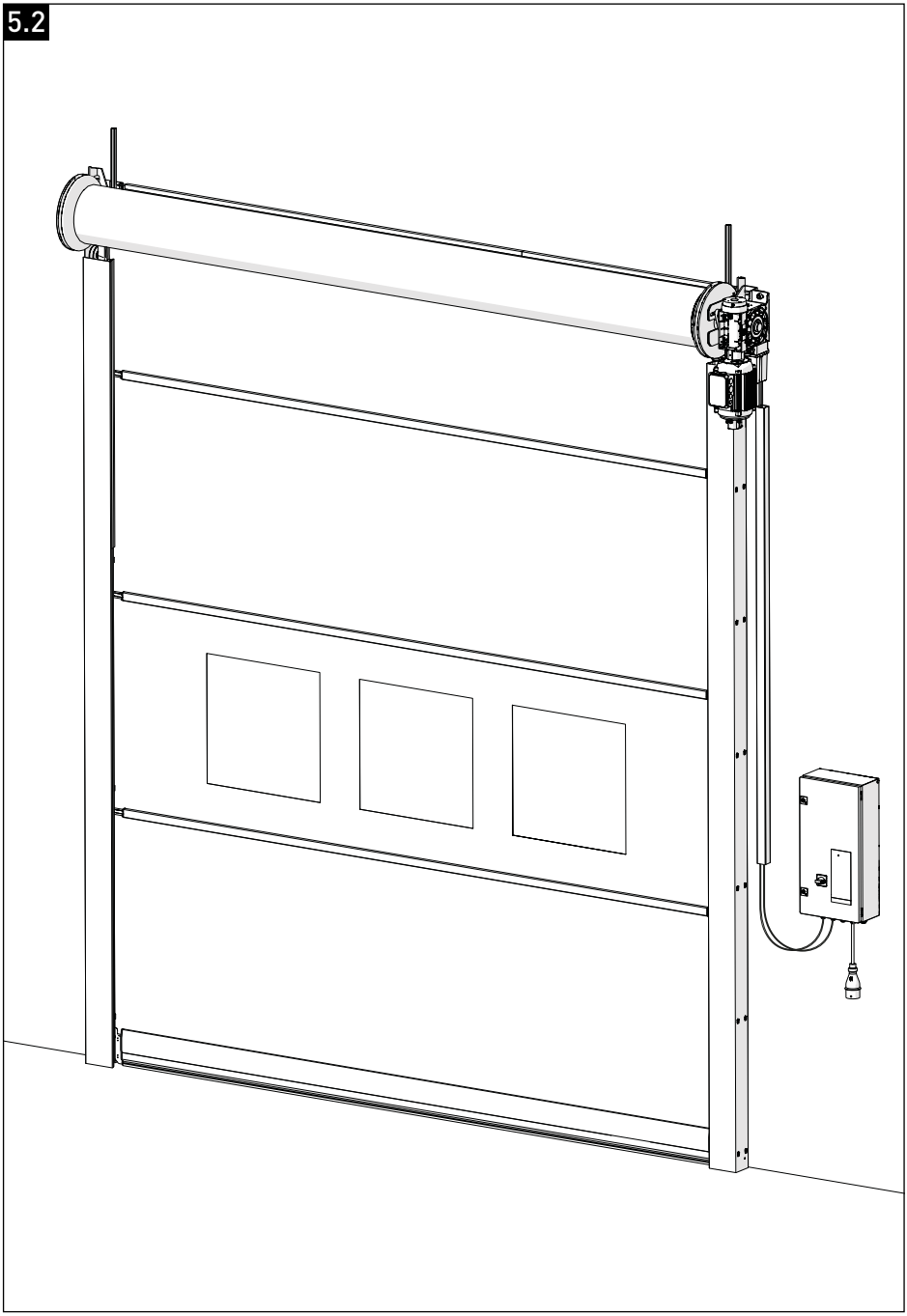

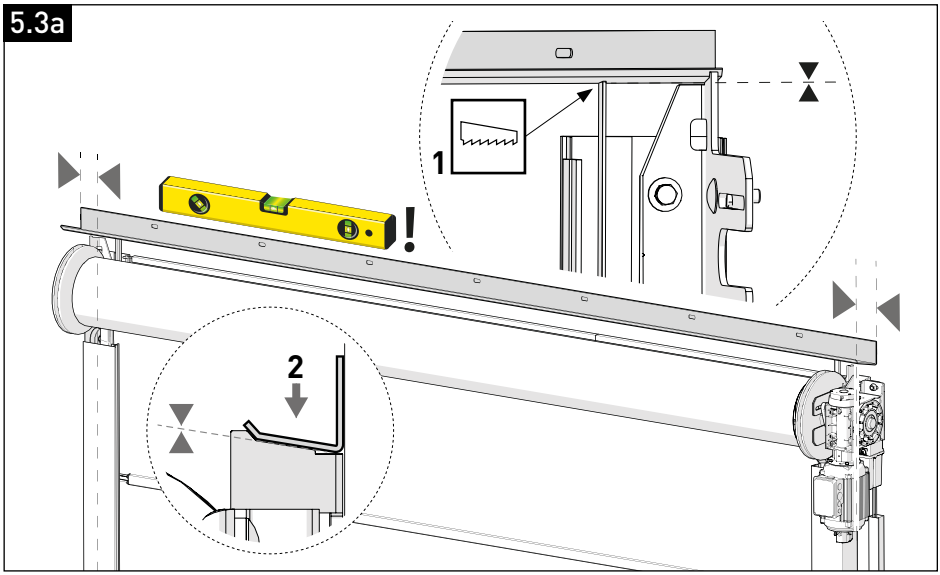

Szyna ślizgowa musi być przycięta na tej samej wysokości co wsporniki (patrz szczegół 1). Profil płytki musi być ustawiony dokładnie Profil wkładany musi być ustawiony dokładnie poziomo przy ścianie, leżące na wierzchu konsoli (patrz szczegół 2).

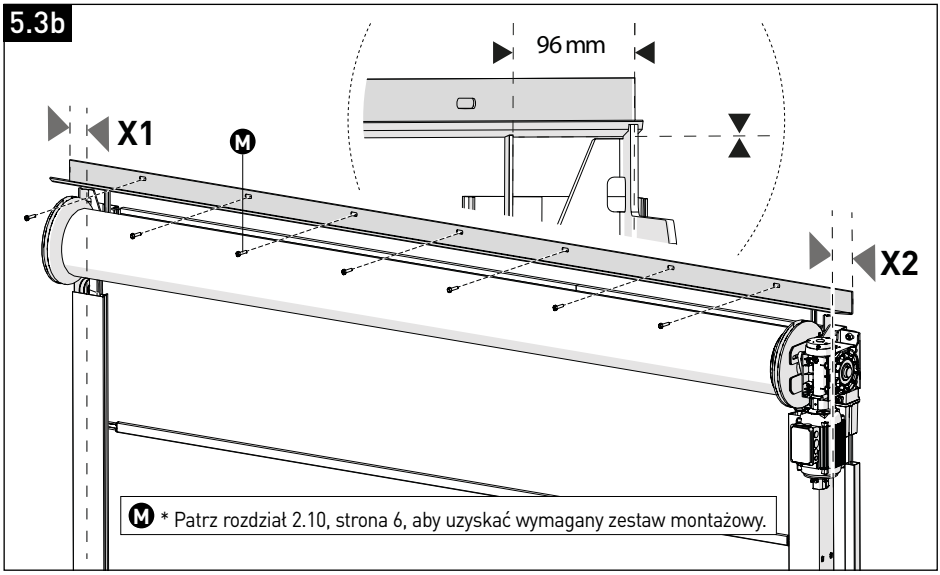

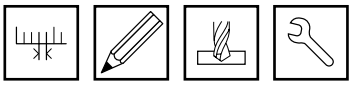

Profil płytek musi być wyśrodkowany poziomo w stosunku do kolumn (**X1 = X2**). Zawsze używaj dołączonego zestawu montażowego do mocowania profilu wkładki do ściany.

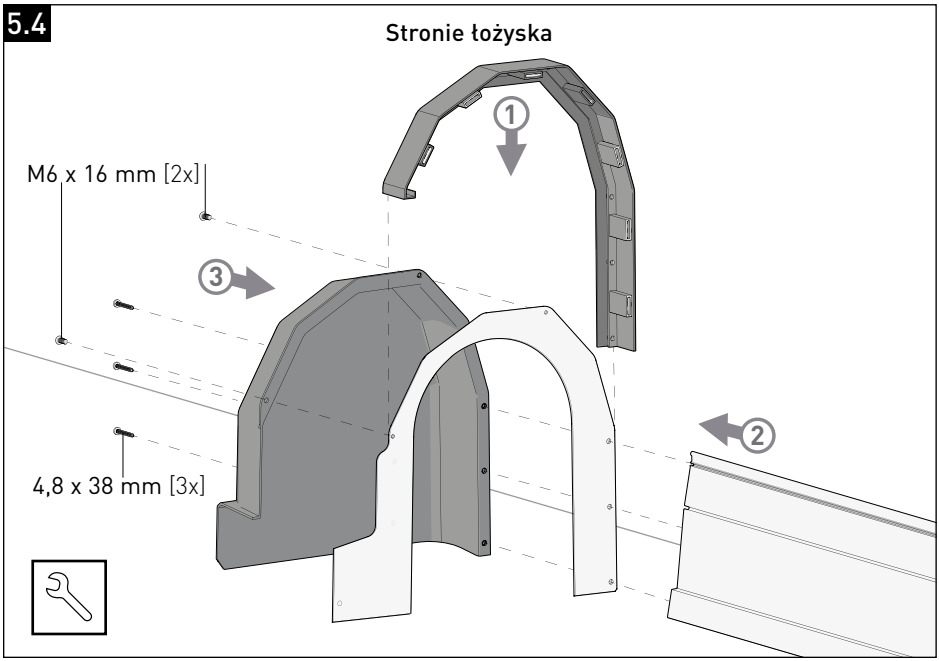
5.4
Stronie łożyska
M6 x 16 mm [2x]
4,8 x 38 mm [3x]
1
2
3

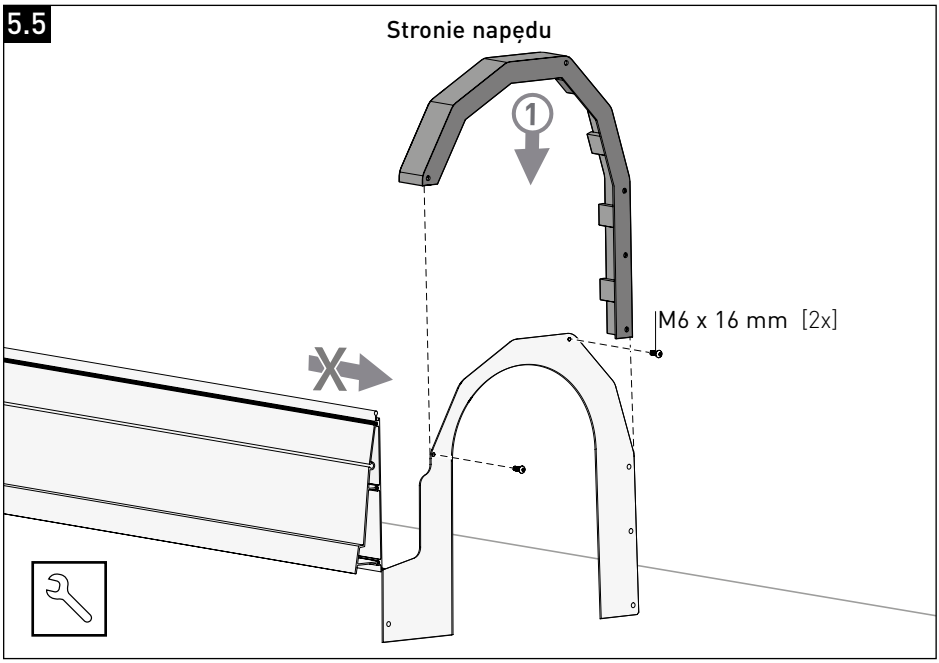
5.5
Stronie napędu
M6 x 16 mm [2x]
1

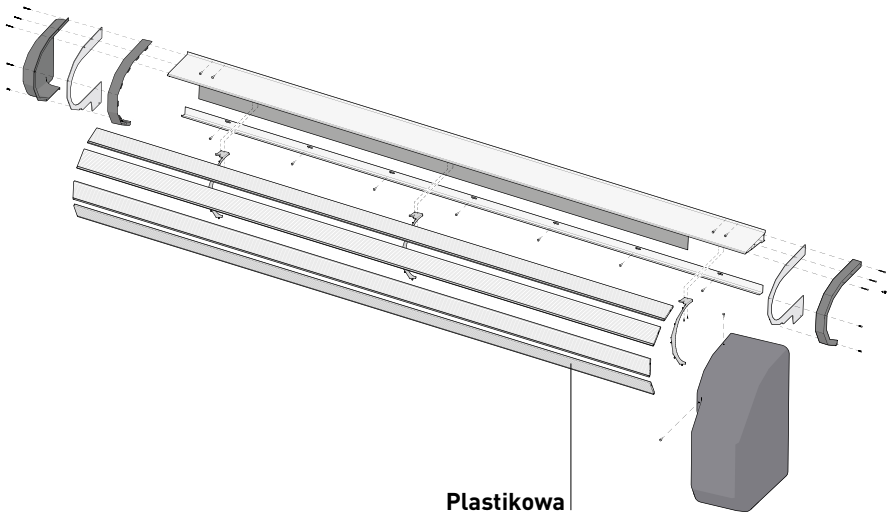

5.6 t/m 5.10

(Plastikowy)

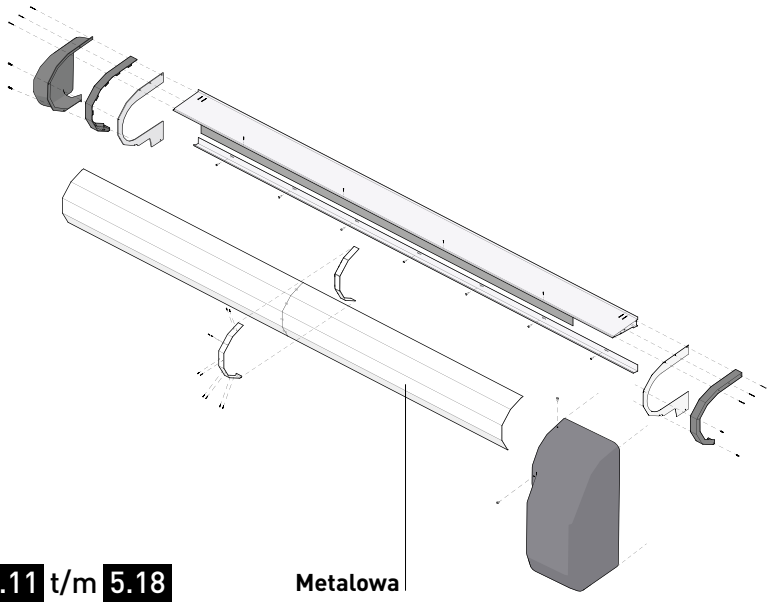

5.11 t/m 5.18

(Metalowa)

5.6a

(Plastikowy)

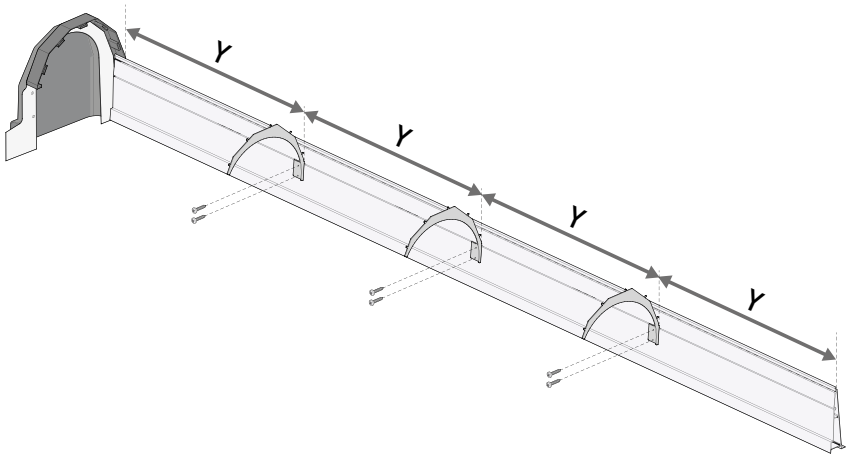

5.6b

(Plastikowy)

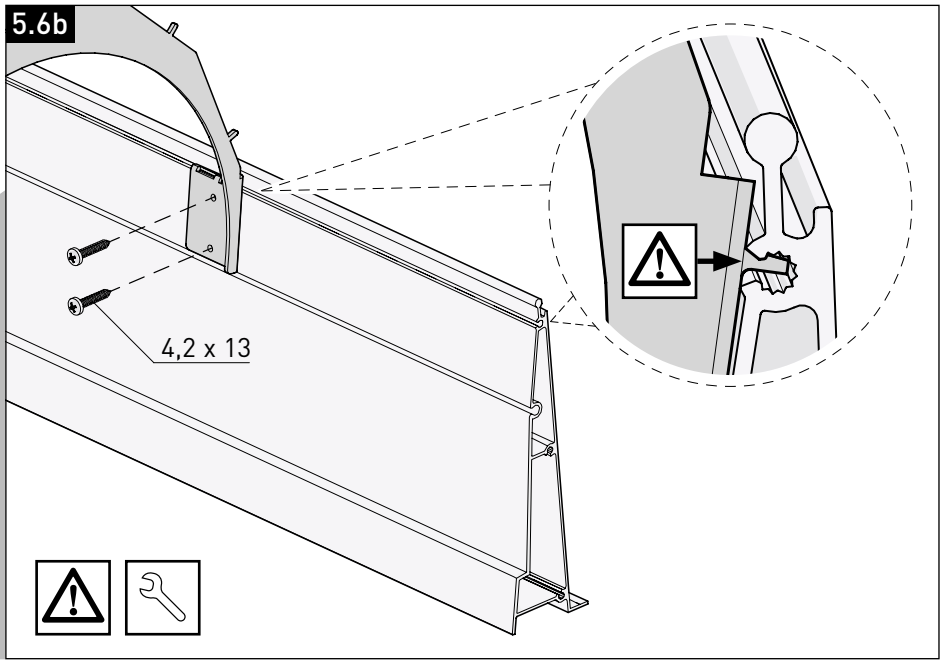

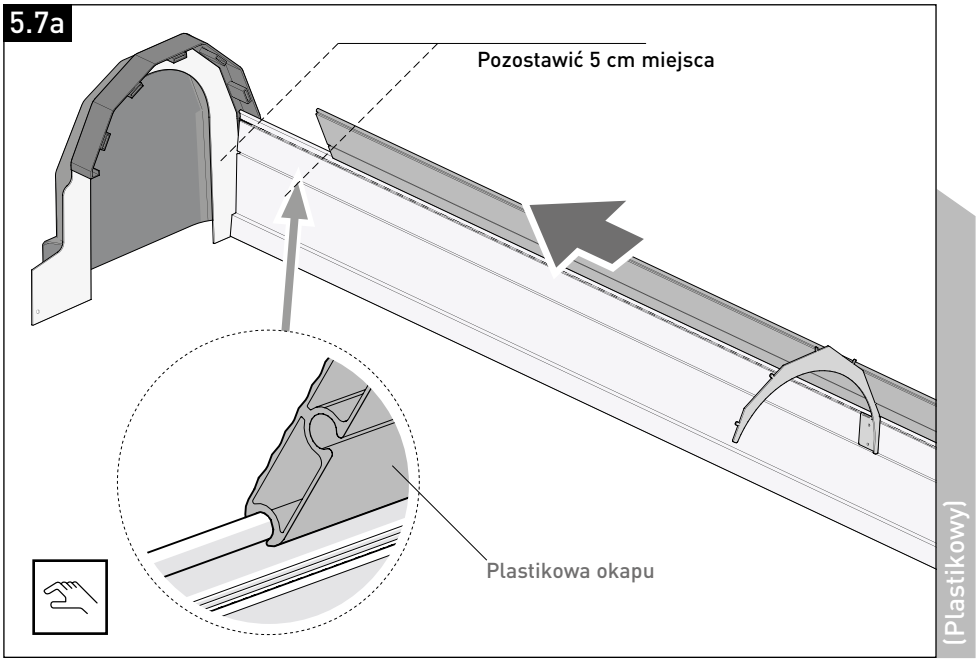
5.7a
Pozostawić 5 cm miejsca
Plastikowa okapu
(Plastikowy)

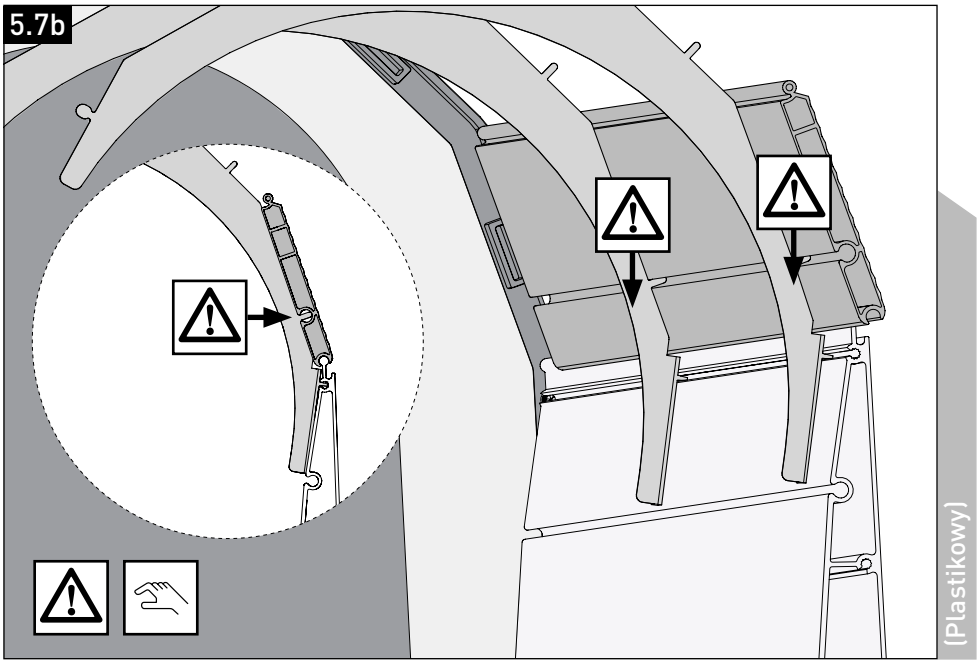
5.7b
(Plastikowy)

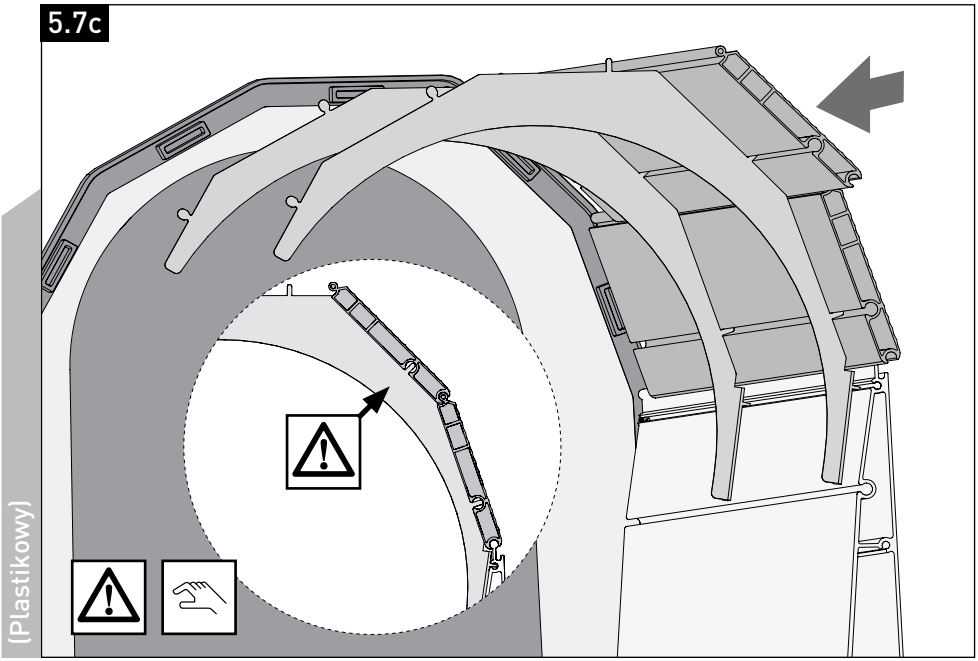
5.7c
(Plastikowy)

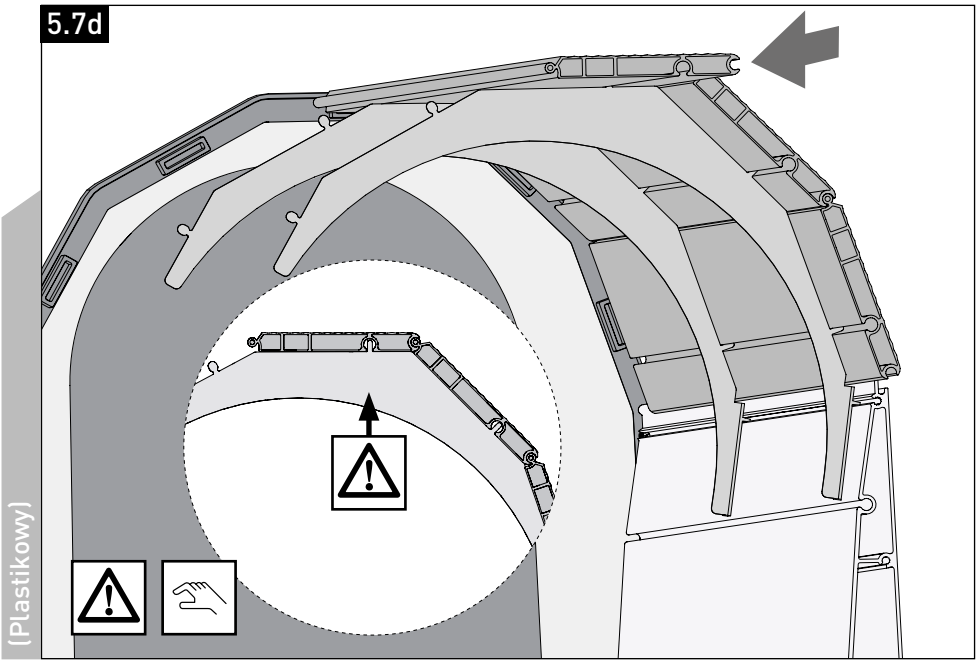
5.7d
(Plastikowy)

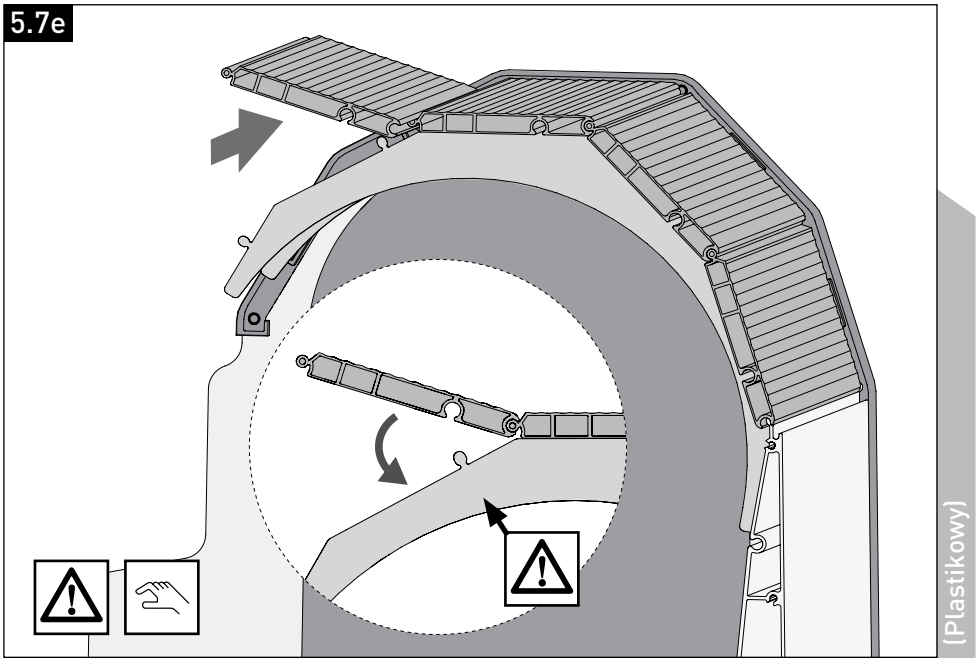
5.7e
(Plastikowy)

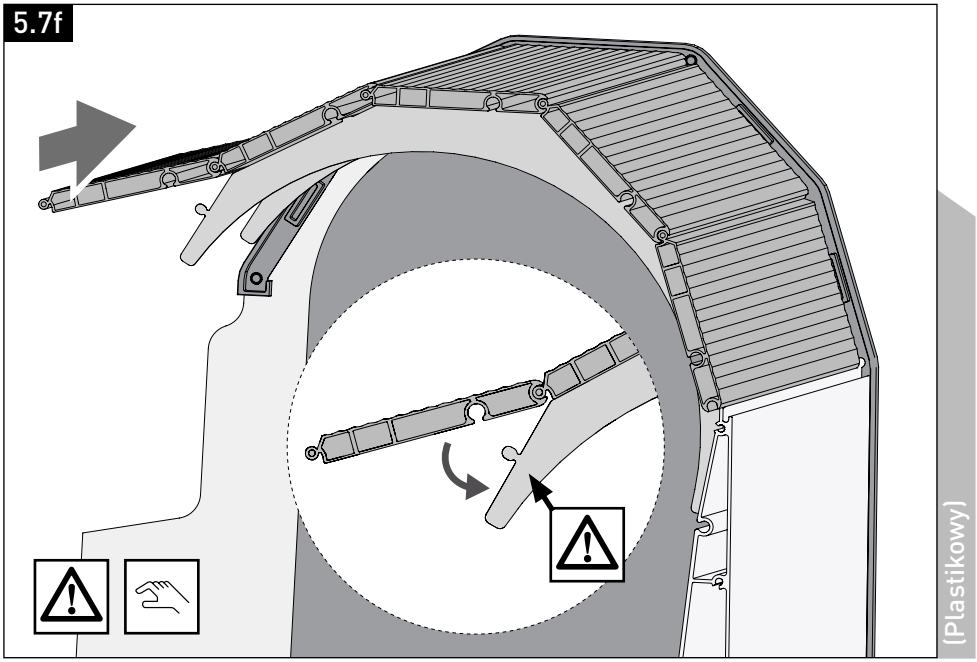
5.7f
(Plastikowy)

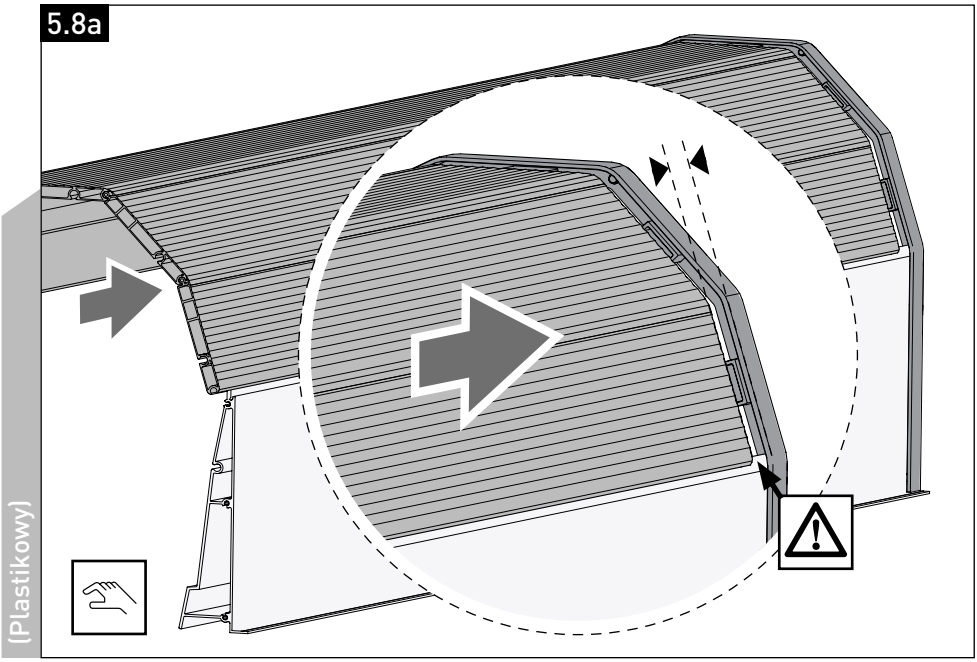
5.8a
(Plastikowy)

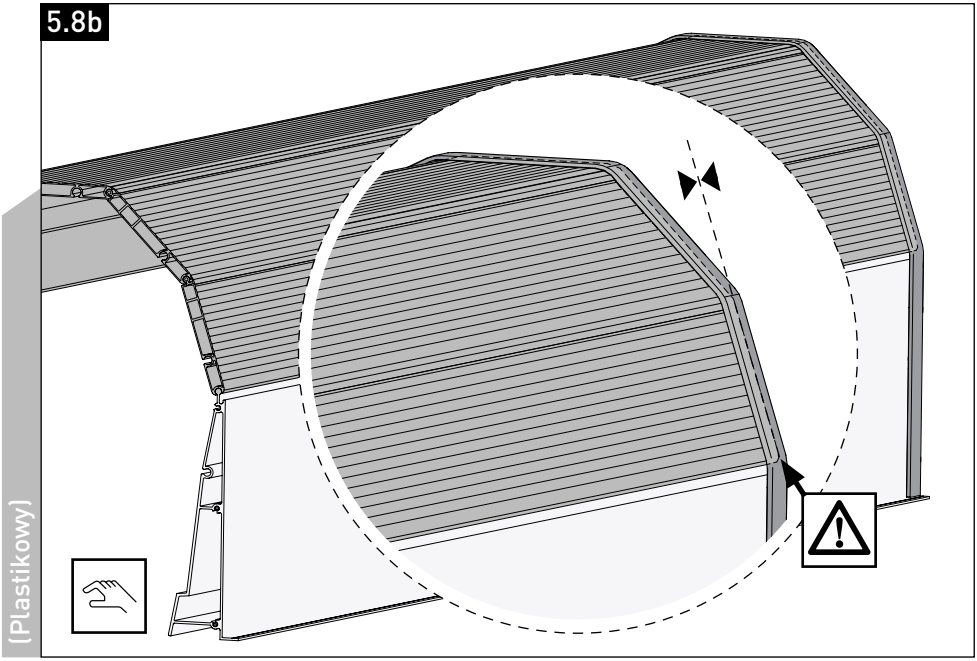
5.8b
(Plastikowy)

5.9

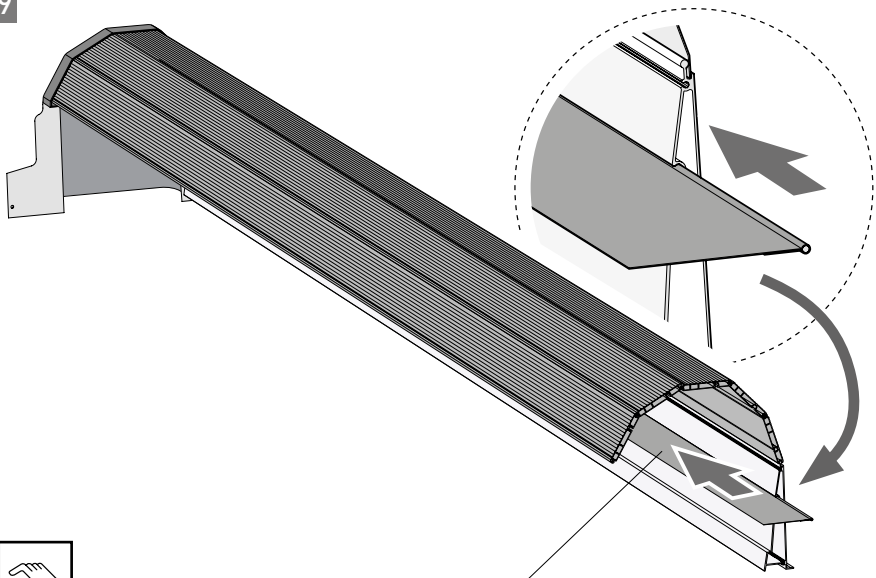

- Wyśrodkowanie wyłącznika przeciągowego w stosunku do górnego walca

(Opcja)

5.10

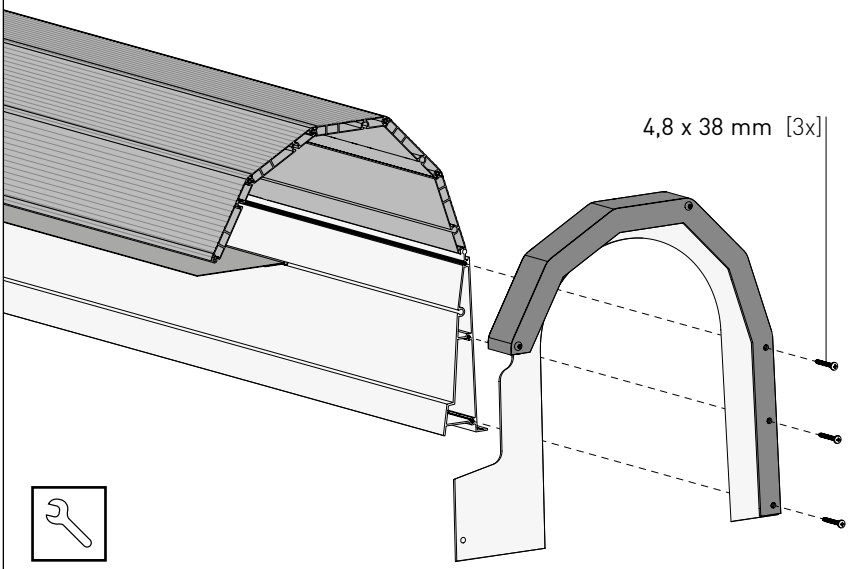

(Plastikowy)

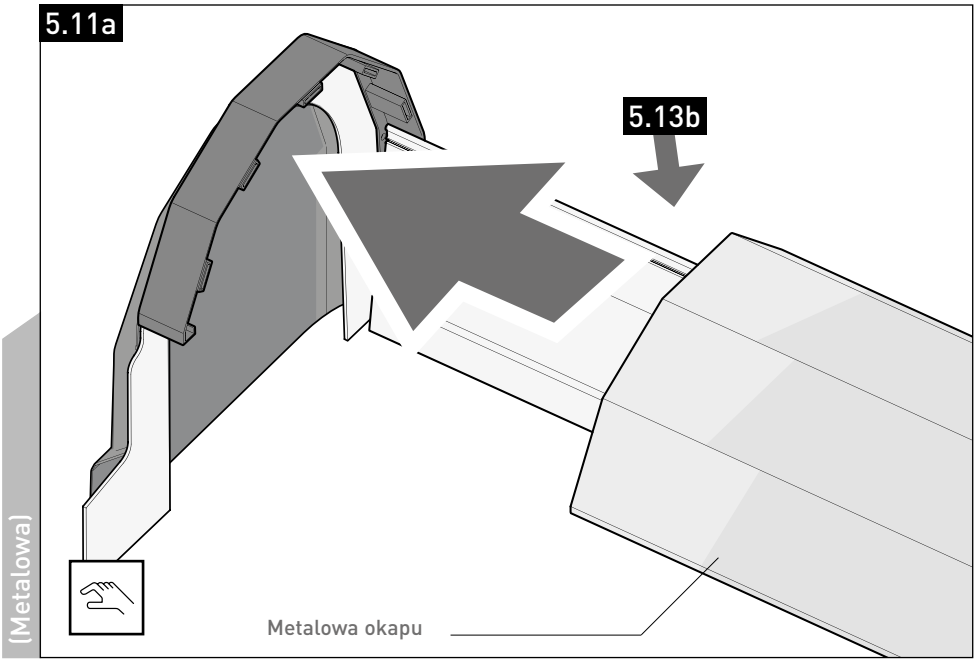
5.11a
5.13b
(Metalowa)
Metalowa okapu

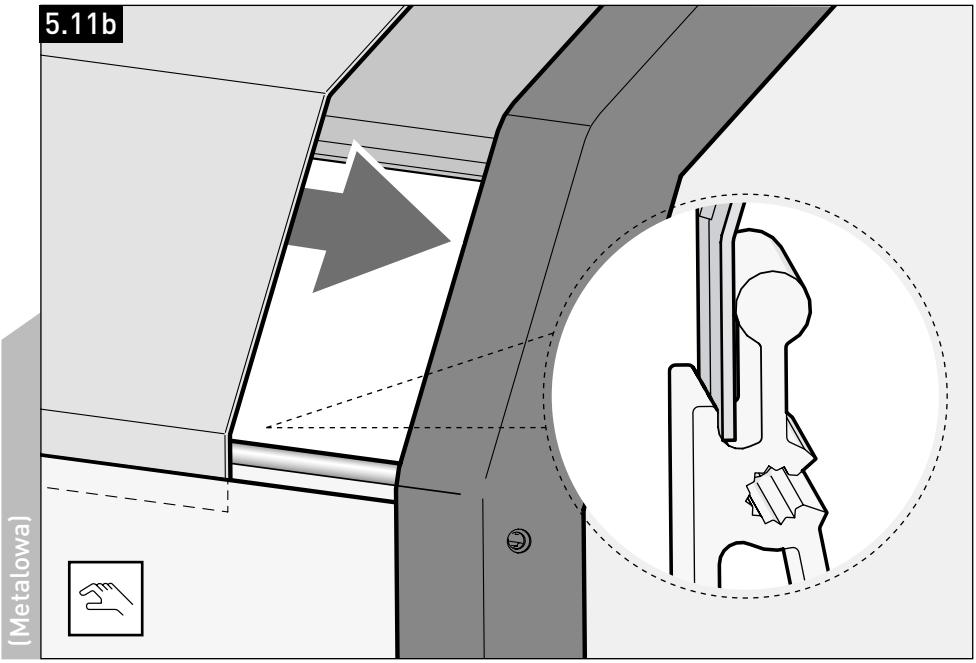
5.11b
(Metalowa)

5.12

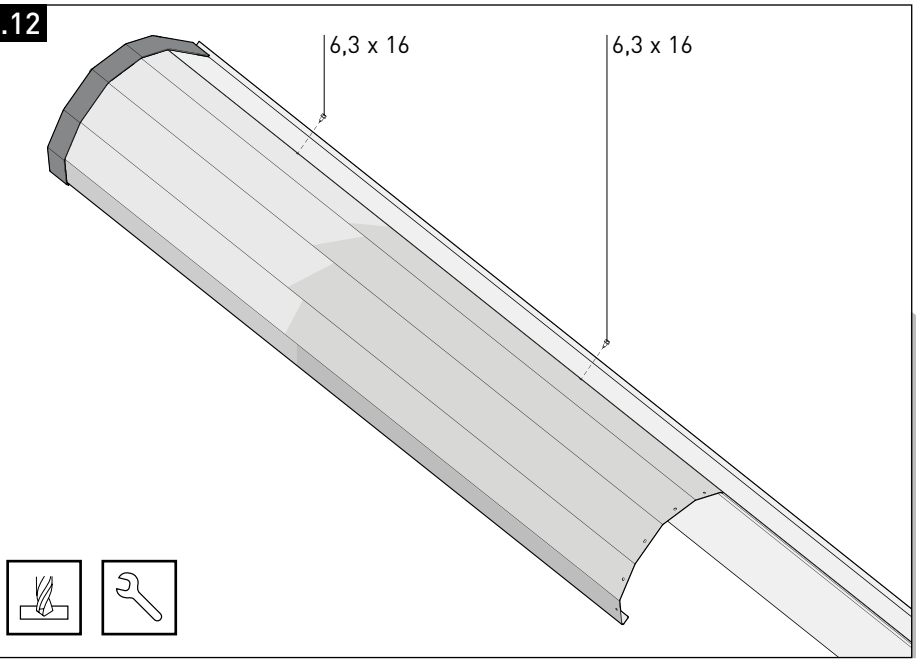

(Metalowa)

5.13

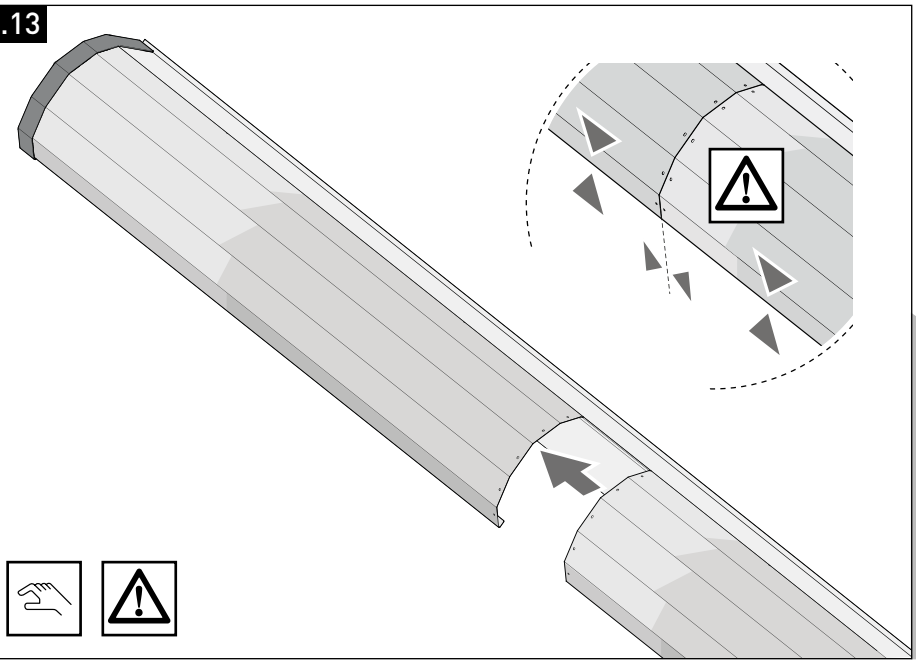

(Metalowa)

5.14

(Opcja)

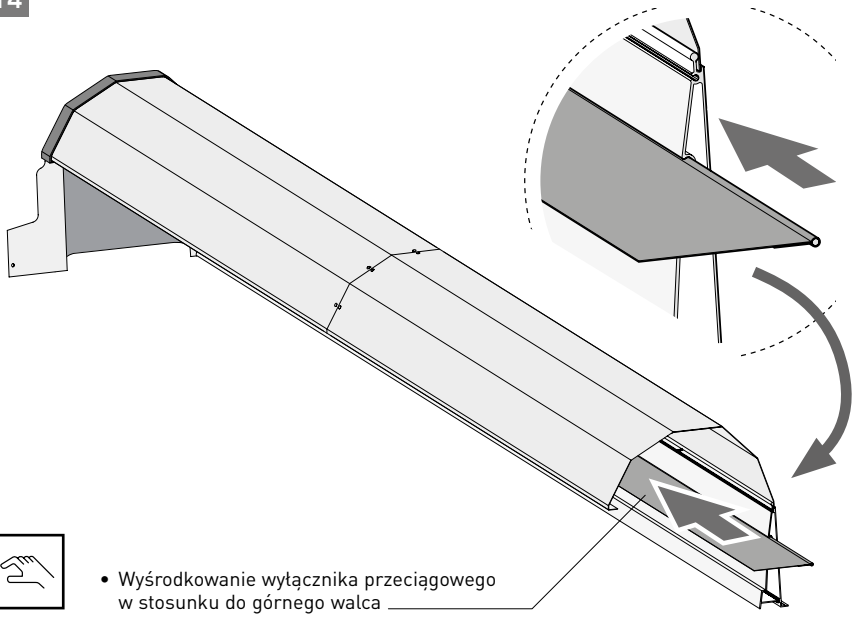

- Wyśrodkowanie wyłącznika przeciągowego w stosunku do górnego walca

5.15

(Metalowa)

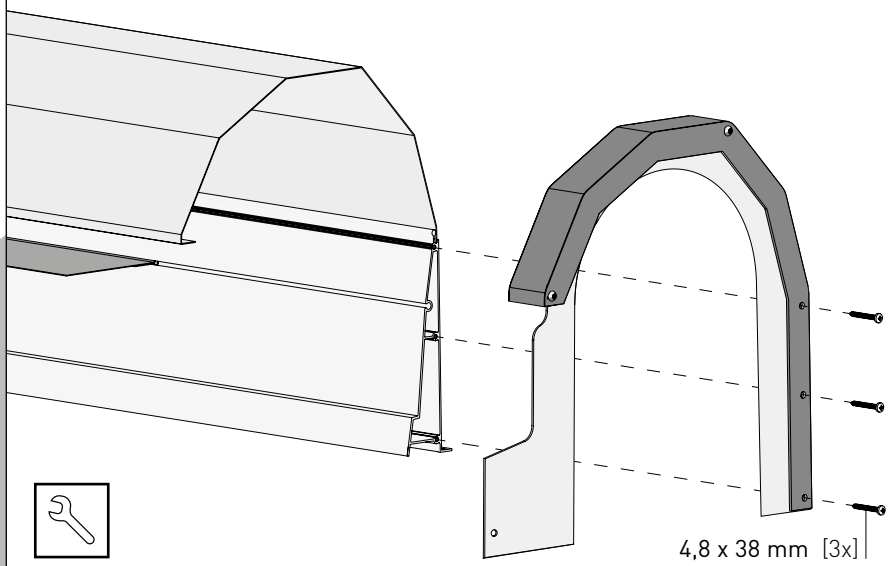

5.16

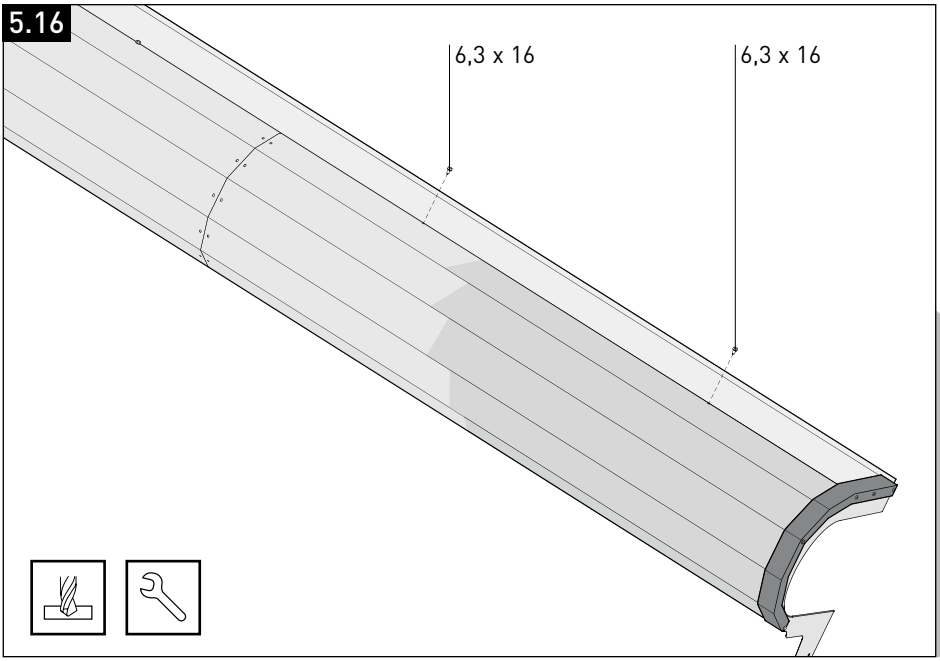

(Metalowa)

5.17

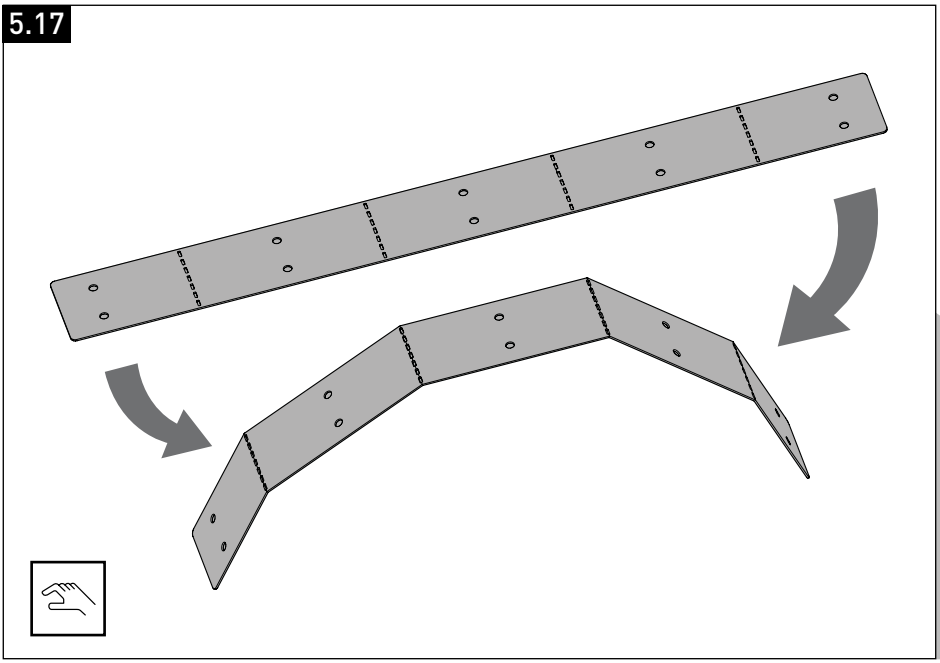

(Metalowa)

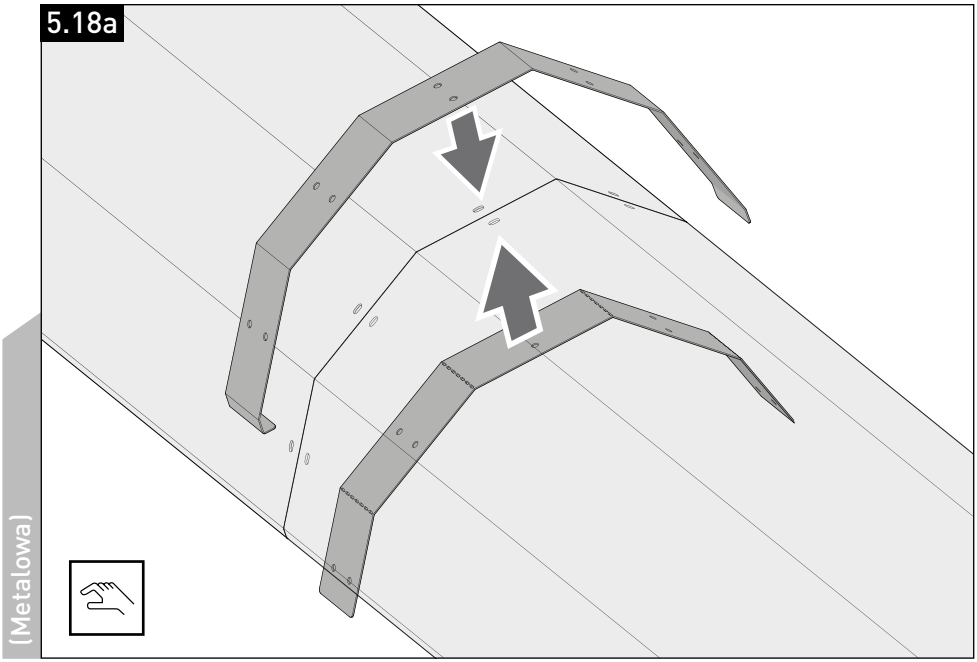
5.18a
(Metalowa)

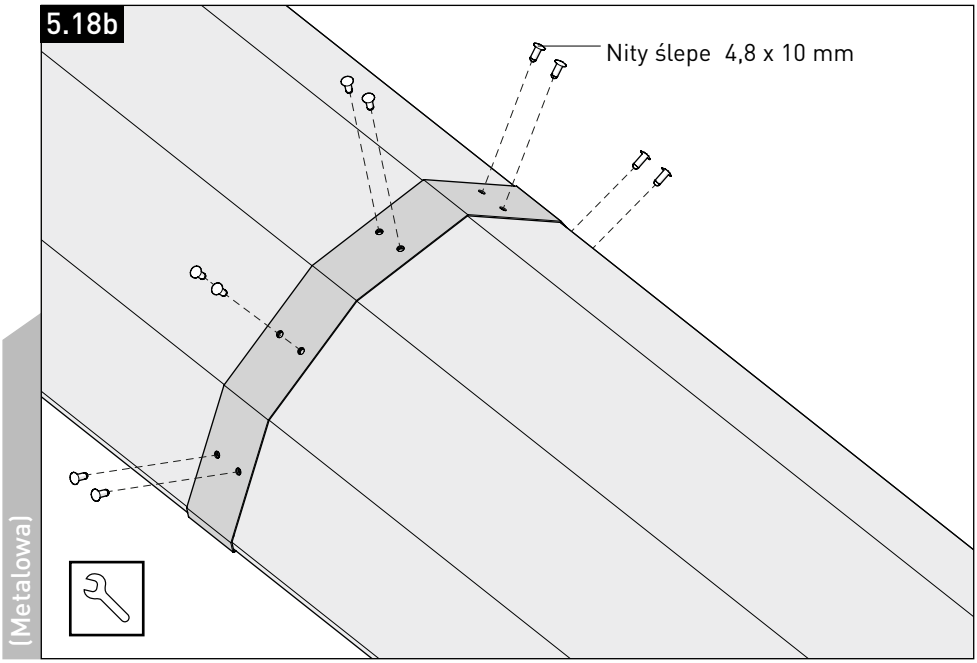
5.18b
Nity ślepe 4,8 x 10 mm
(Metalowa)

5.19

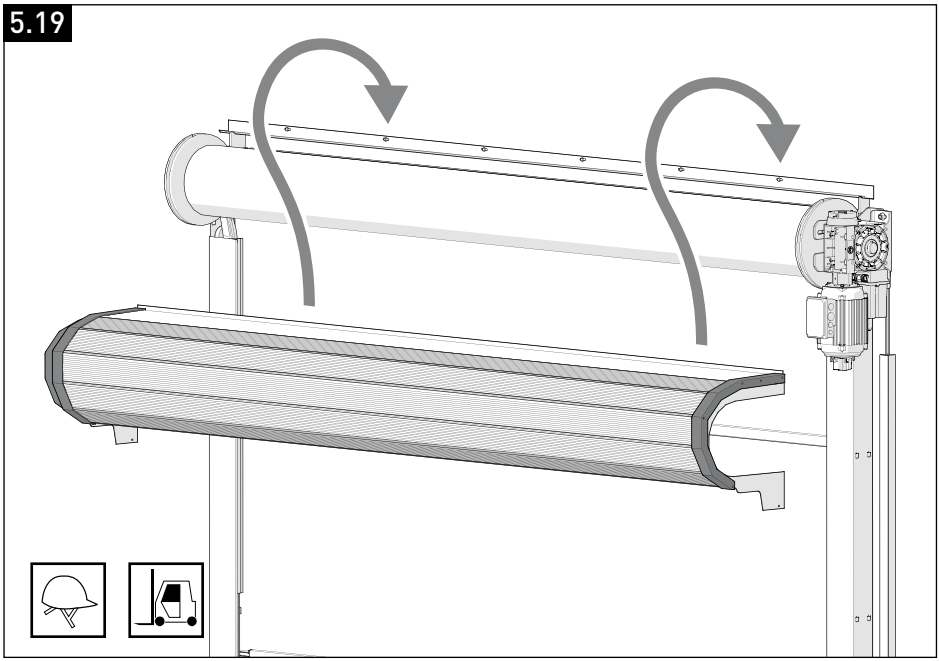

5.20

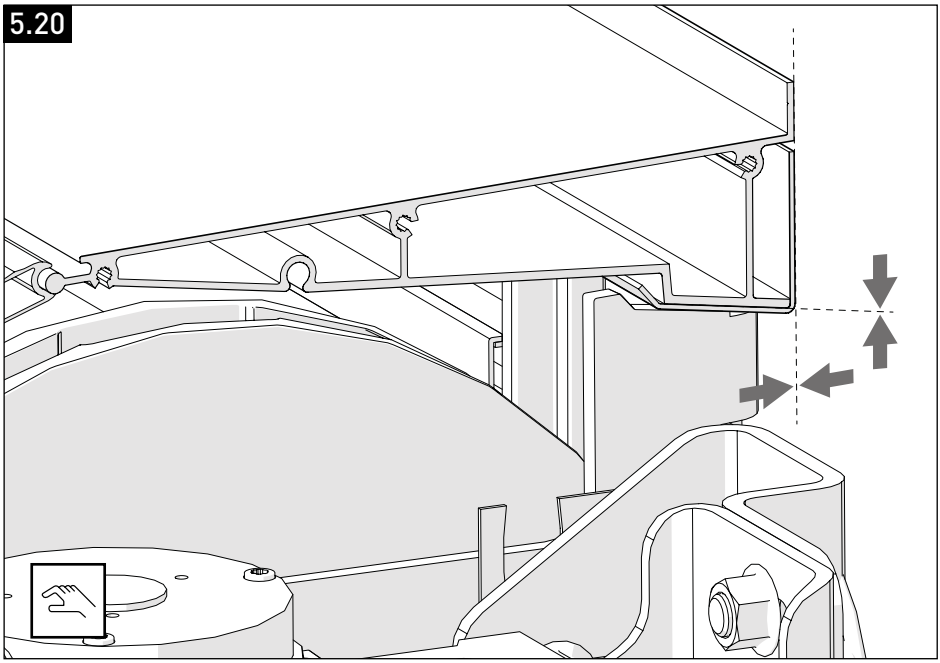

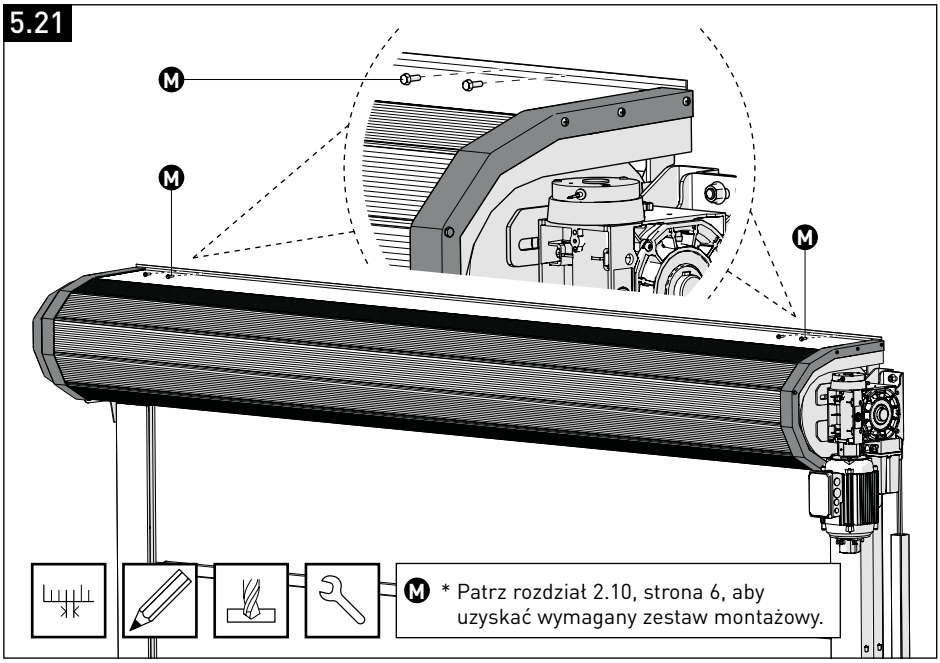
5.21
M
M
M
M * Patrz rozdział 2.10, strona 6, aby uzyskać wymagany zestaw montażowy.

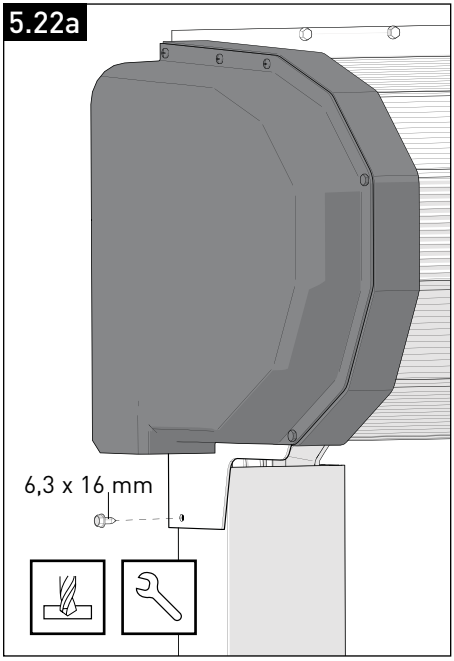
5.22a
6,3 x 16 mm

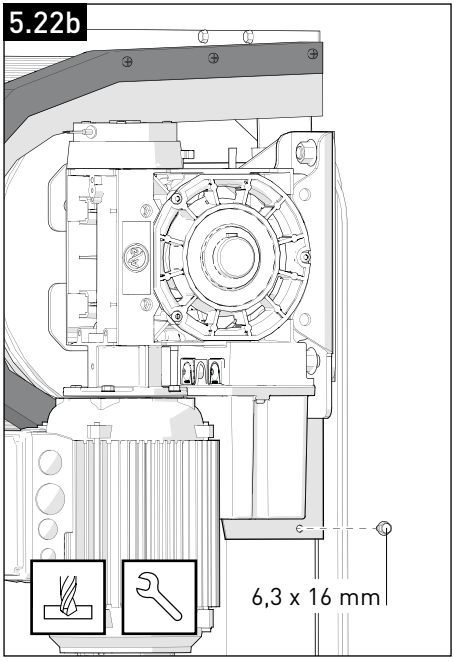
5.22b
6,3 x 16 mm

5.23

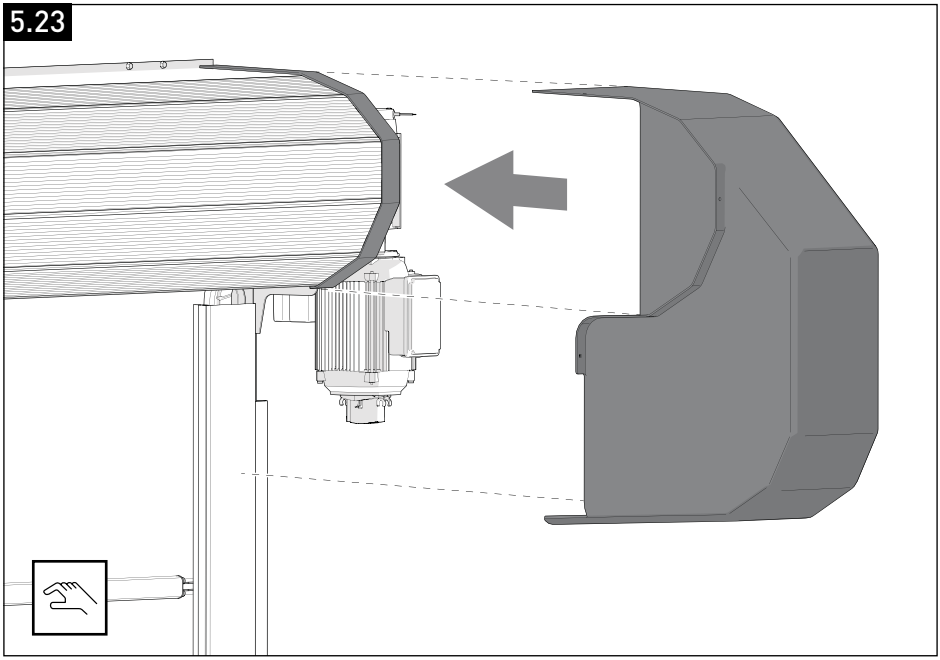

5.24

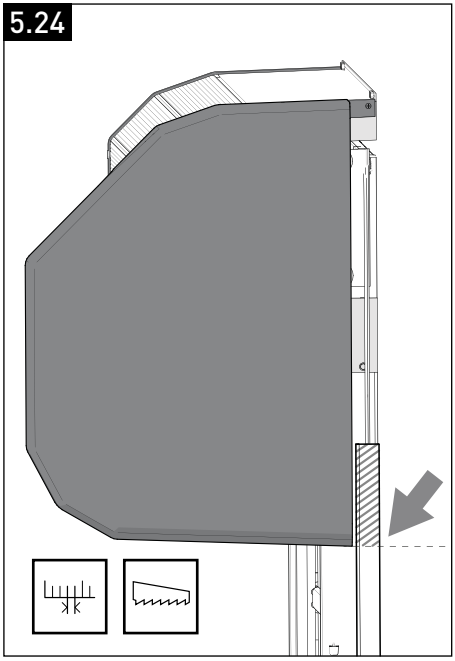

5.25

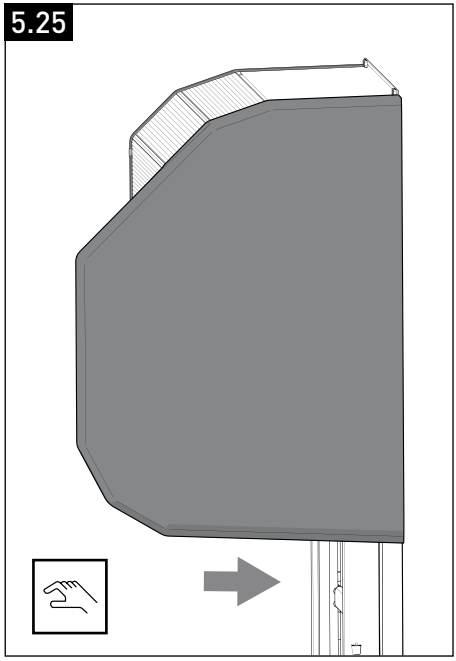

5.26

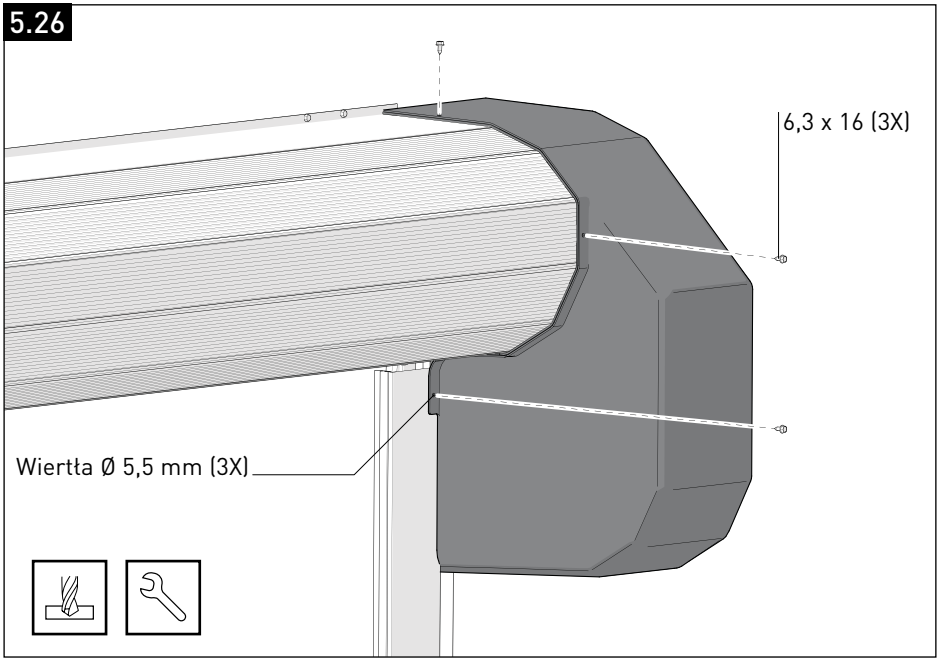

5.27 * W wilgotnym środowisku

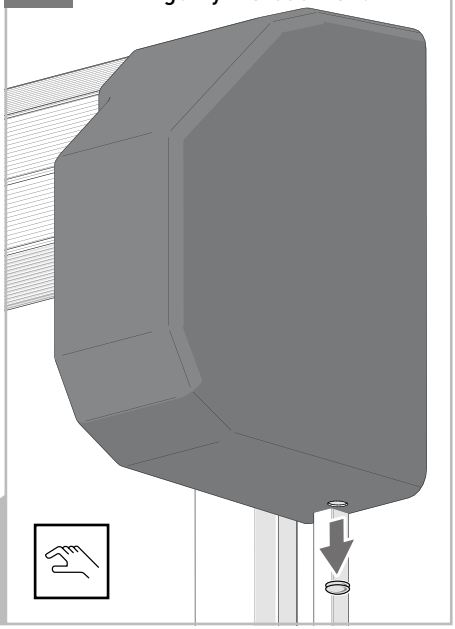

(Opcja)

5.28 * W przypadku nierównej ściany tylnej

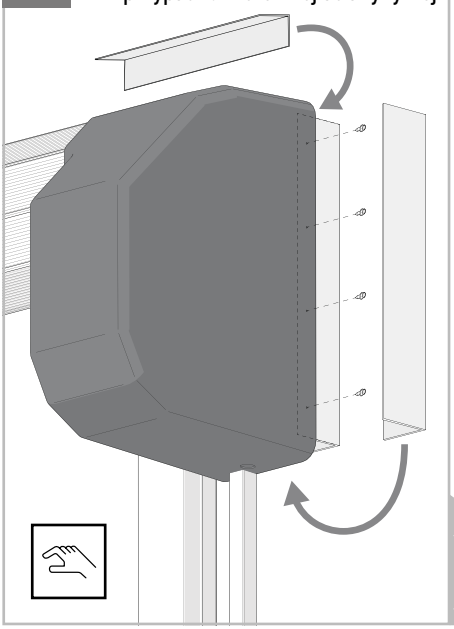

(Opcja)

Notatki

Prawa autorskie

Wszelkie prawa zastrzeżone. Nic w tej publikacji nie może być powielane i/lub publikowane za pomocą drukowania, fotokopii, mikrofilmu lub innych środków bez uprzedniej pisemnej zgody dostawcy. Dotyczy to również powiązanych rysunków i schematów.

Dostawca zastrzega sobie prawo do zmiany podzespołów w dowolnym momencie, bez wcześniejszego lub bezpośredniego powiadomienia klienta. Zawartość tej publikacji można również zmienić bez uprzedniego ostrzeżenia.

Aby uzyskać informacje dotyczące regulacji, czynności konserwacyjnych lub napraw nieobjętych niniejszą publikacją, należy skontaktować się z dostawcą.

Niniejsza publikacja została przygotowana z największą starannością, ale dostawca nie ponosi odpowiedzialności za jakiekolwiek błędy w tej publikacji lub w wyniku jej stosowania.

Tel.: +31 (0)418 654 700

NL2600709 / MHL_SR_OUTDOOR_PL / 072021 V03